DuraVision DX0212-IP

■仕様

製品バリエーション	DX0212-IP: エンタープライズライセンス登録済み
デコード処理	
同時表示カメラ台数	32 (最大)
登録可能カメラ台数	48 (最大)
カメラプロトコル	ONVIF Profile S, AXIS VAPIX, Panasonic / i-PRO, RTSP
動画圧縮形式	H.265※13, H.264, MJPEG※15
ストリーミングプロトコル	RTP (H.265, H.264, MJPEG, MPEG2-TS), SRT※16 (H.265, H.264), SRTP (H.265, H.264), UDP (MPEG2-TS)
デコード性能 (カメラ解像度 / フレームレート)・ビットレート設定 4096kbps時	1面レイアウト: 3840 x 2160 / 30 fps, 1920 x 1080 / 60 fps 4面レイアウト: 3840 x 2160 / 20 fps, 1920 x 1080 / 60 fps 16面レイアウト: 1920 x 1080 / 20 fps 32面レイアウト: 1280 x 720 / 15 fps
ビットレート	8192 kbps (最大)
映像信号	
出力端子	HDMI x 2
出力解像度	3840 x 2160 (最大) / 60 Hz
ネットワーク	
有線LAN規格	RJ-45 (1000BASE-T, 100BASE-TX)
USB	
ホスト	USB 2.0: Type-A
電源	
入力電圧	PoE+※14 (IEEE802.3at Type2) : 42.5 V - 57 V (48 V typ.) ACアダプタ (オプション): 12V
最大消費電力	PoE+: 25.5 W ACアダプタ (オプション): 21.5 W
主な機能	
通信プロトコル	DHCP, DNS, HTTP, HTTPS, LDAP, LDAPS, NTP, RTP, RTSP, SNMP, SRT※16, SRTP, IEEE802.1X
その他	システムソフトウェア Ver.6.x, エンタープライズライセンス登録済み
機構	
外観寸法 (幅 x 高さ x 奥行)	165 x 44.2 x 130 mm
質量	約770 g
動作環境条件	
温度	0 - 40 ° C
湿度 (R.H., 結露なきこと)	20 - 80%
適合規格 (記載のない規格、最新の適合状況についてはお問合せください。)	CB, CE, UKCA, cTUVus, FCC-A, CAN ICES (A), VCCI-A, RCM, RoHS, WEEE
主な付属品	
映像信号ケーブル	HDMI (0.5 m)
その他	リモコン, リモコン用電池, リモコン受光ユニット, リモコン受光ユニットケーブル (2.1 m), 保証書付きセットアップマニュアル
保証期間	お買い上げの日から2年間 (24時間連続使用)

※13 対応カメラは当社Webサイトの互換性情報でご確認ください。
※14 2-Event Classification対応のスイッチングハブからのみ電力を受けられます。
※15 MJPEGはONVIF Profile Sプロトコルでのみ利用可能です。
※16 エンタープライズライセンスと機能拡張ライセンスが必要です。

OUTLINE DIMENSIONS

MODEL	DX0212-IP
UNIT	mm
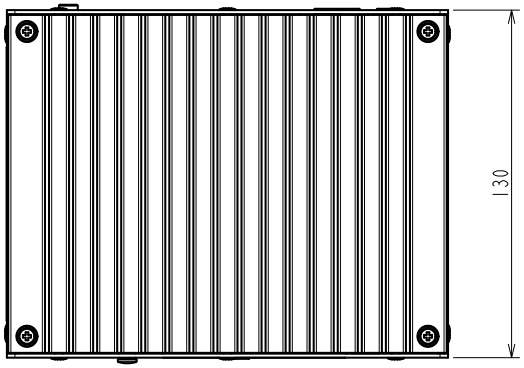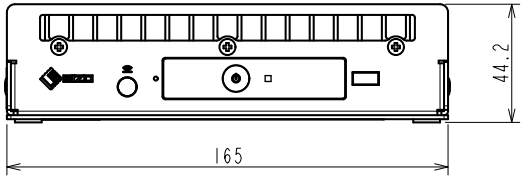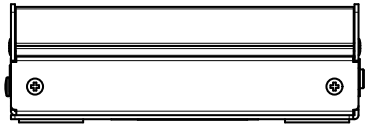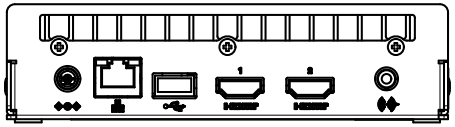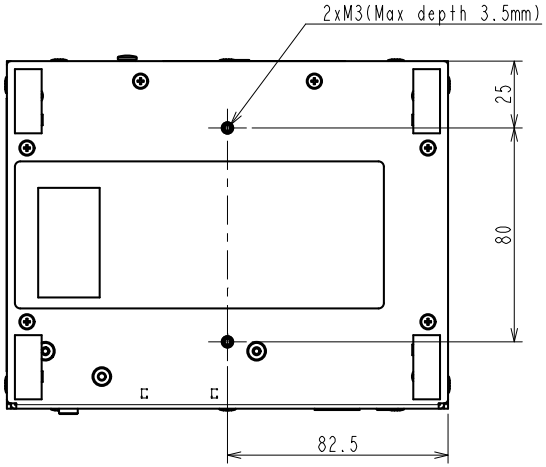
EIZO Corporation