ColorEdge CG2420-Z

24.1型 (61.1 cm)液晶モニター

■仕様

製品バリエーション	CG2420-ZBK
パネル	
種類	IPS (アンチグレア)
バックライト	広色域LED
サイズ	24.1型 (61.1 cm)
推奨解像度	1920 x 1200 (アスペクト比16:10)
表示領域 (横 x 縦)	518.4 x 324.0 mm
画素ピッチ (横 x 縦)	0.270 x 0.270 mm
画素密度	94 ppi
表示色	DisplayPort, HDMI: 約10.7億色: 10-bit対応 (約278兆色中 / 16-bit LUT), DVI: 約1677万色: 8-bit対応 (約278兆色中 / 16-bit LUT)
視野角 (水平 / 垂直, 標準値)	178 ° / 178 °
輝度 (標準値)	400 cd/m^2
キャリブレーション推奨輝度	120 cd/m^{2}以下
コントラスト比 (標準値)	1500:1
応答速度 (標準値)	10 ms (中間階調域)
色域 (標準値)	Adobe RGBカバー率99%, DCI-P3カバー率98%
映像信号	
入力端子	DisplayPort (HDCP 1.3), HDMI (Deep Color, HDCP 1.4), DVI-D (HDCP 1.4)
デジタル走査周波数 (水平 / 垂直)	DisplayPort, DVI: 26 - 78 kHz / 24 - 61 Hz HDMI: 15 - 78 kHz / 24 - 61 Hz
USB	
コンピュータ接続 (アップストリーム)	USB 5Gbps: Type-B
USBハブ (ダウンストリーム)	USB 5Gbps: Type-A x 3 (Battery Charging最大10.5 W給電 x 1)
音声	
スピーカー	-
電源	
電源入力	AC 100 - 240 V, 50 / 60 Hz
標準消費電力	20 W
最大消費電力	79 W
節電時消費電力	0.7 W以下 (USB非接続時)
内蔵キャリブレーションセンサー	有
自動再調整	有
主な機能	
調光機能 (輝度ドリフト補正, 輝度自動制御)	有
デジタルユニフォミティ補正	有
表示モード	Custom, Adobe RGB, sRGB, Calibration (CAL)
その他	カラー調整, SelfCalibration, カラーフォーマット, 入力レンジ, ノイズリダクション, I/P 変換, 画面拡大, メニュー回転, パワーセーブ, 入力スキップ, モードスキップ, 操作ロック, DUEプライオリティ
機構	
外観寸法 (横表示・幅 x 高さ x 奥行)	554.4 x 396 - 551 x 245 mm
外観寸法 (モニター部・幅 x 高さ x 奥行)	554.4 x 362 x 64 mm
外観寸法 (横表示・フード装着時・幅 x 高さ x 奥行)	572.4 x 405 - 560 x 336 mm
質量	約7.8 kg
質量 (モニター部)	約5.0 kg
質量 (フード装着時)	約8.5 kg
昇降	155 mm
チルト	上35 ° / 下5 °
スウィーベル	344 °
縦回転	右回り90 °
取付穴ピッチ (VESA規格)	100 x 100 mm
動作環境条件	
温度	0 - 35 ° C
湿度 (R.H., 結露なきこと)	20 - 80%
適合規格 (記載のない規格、最新の適合状況についてはお問合せください。)	CB, TUV/GS, cTUVus, FCC-B, CAN ICES (B), TUV/S, PSE, VCCI-B, RCM, WEEE, TUV/Ergonomics, TUV/Color Accuracy (Quick Stability), J-Mossグリーンマーク※3, PCグリーンラベル (★★☆ V13), PCリサイクル (家庭系・事業系), FograCert Softproofing System (class A)
専用ソフトウェア	
かんたん写真プリント色合わせツール Quick Color Match	対応
カラーマネージメントソフトウェア ColorNavigator 7	対応
カラーマネージメントソフトウェア ColorNavigator 6	対応
モニター管理ソフトウェア ColorNavigator NX	対応
主な付属品	
映像信号ケーブル	DisplayPort (2 m), HDMI (2 m)
その他	2芯アダプタ付電源コード (2 m), USB Type-A - USB Type-Bケーブル (2 m), 調整データシート, 保証書付きセットアップガイド, ScreenCleaner, 遮光フード, VESAマウント取付用ねじ (M4 x 12 mm) x 4
保証期間	お買い上げの日から5年間※5 無輝点保証はお買い上げの日から6か月間

※1 液晶パネル／OLEDパネルは非常に精密度の高い技術で作られていますが、画素欠けや常時点灯する画素が見える場合がありますのであらかじめご了承ください。また、有効ドット数の割合は99.9994%以上です。
※2 表示状態を長時間続けると、表示面に黒いシミやムラ、焼き付きが発生する場合がありますのでご注意ください。モニターを長くお使いいただくため、定期的にモニターの電源をオフにすることをおすすめします。
※3 当社のJ-Mossグリーンマーク製品の詳細情報は、 www.eizo.co.jp/i/jmoss/ をご覧ください。
※5 使用時間30000時間以内に限ります。詳細は製品保証についてをご覧ください。

EIZO株式会社

仕様書作成日 2025年3月17日

・記載の内容は仕様書作成日時点のものであり、製品仕様・付属品・デザインは予告なく変更する場合があります。
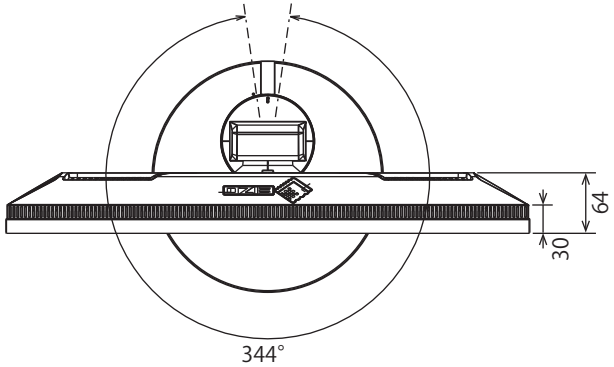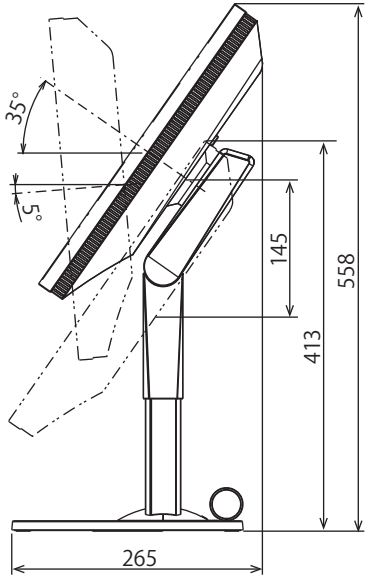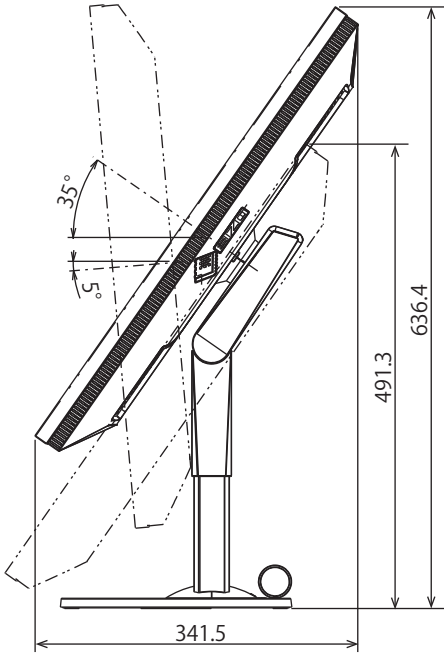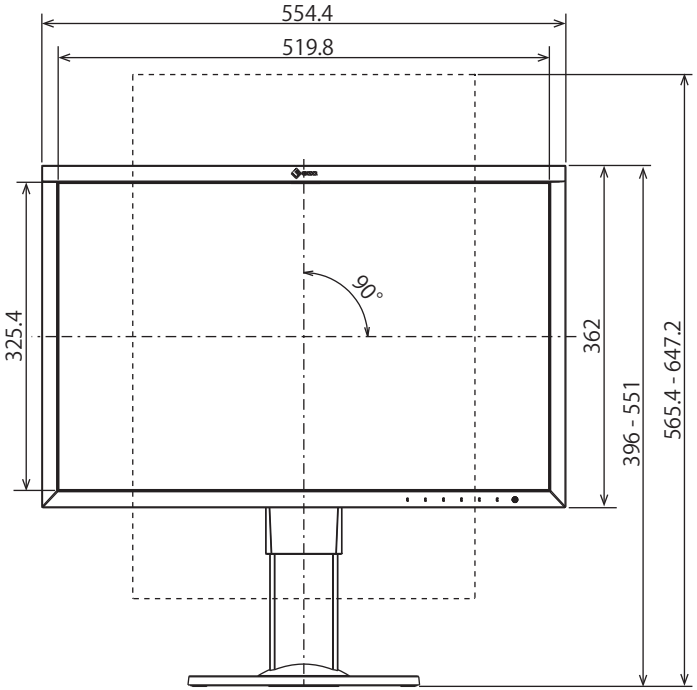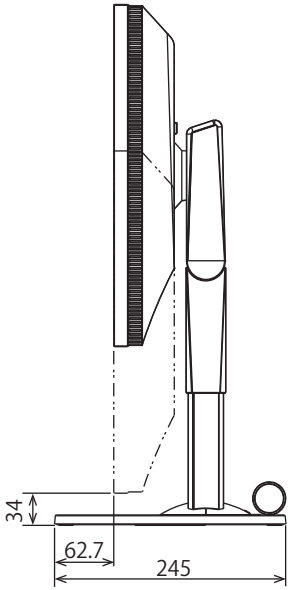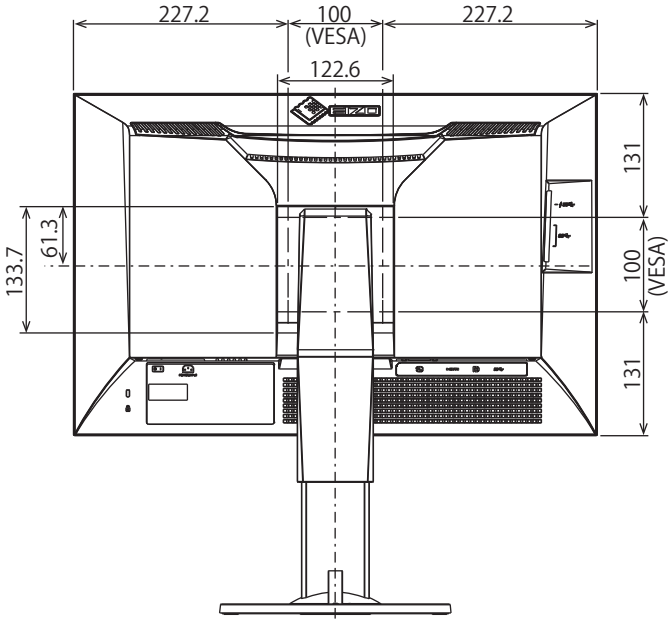
CG2420-Z
Unit: mm