スペックシート

モデル名をクリックすると、仕様、外観図などをご覧いただけます。

S1701 (P.1-P.5)

S1721 (P.6-P.10)

S1731 (P11-P.15)

S1901 (P.16-P.20)

S1911 (P.21-P.25)

S1921 (P.26-P.30)

S1931 (P.31-P.35)

EIZO®

仕様（S1701）

液晶パネル		43cm（17.0）型カラー TFT、アンチグレア 視野角：上下 160°、左右 160°　CR ≧ 10
ドットピッチ		0.264mm
水平走査周波数		アナログ信号入力時：24.8 ～ 80kHz デジタル信号入力時：31 ～ 64kHz
垂直走査周波数		アナログ信号入力時：50 ～ 75Hz（ノンインターレース） デジタル信号入力時：59 ～ 61Hz、（VGA TEXT 時 69 ～ 71Hz）（ノンインターレース）
解像度		1280 ドット× 1024 ライン
ドットクロック（最大）		アナログ信号入力時：135MHz デジタル信号入力時：108MHz
最大表示色		1677 万色
表示サイズ（水平×垂直）		337.9mm × 270.3mm
電源		AC100V ± 10%、50/60Hz、0.65A
消費電力		※1 最大（通常）：35W（スピーカー非動作時）／ 38W（スピーカー動作時） ※2 最大（通常）：35W 節電モード：1W 以下（1 系統入力時、ライン入力コネクタ未接続時） 電源オフ時：1W 以下
信号入力コネクタ		DVI-D コネクタ、D-Sub15 ピン（ミニ）
アナログ信号　入力同期信号		H/V セパレート、TTL、正 / 負極性
アナログ信号　入力映像信号		アナログ、正極性 (0.7Vp-p/75 Ω)
デジタル信号伝送方式		TMDS（Single Link）
ビデオ信号メモリー		アナログ信号　26 種（プリセット 21 種）
音声出力※1		スピーカー出力：0.3W + 0.3W（16 Ω、THD ≦ 10%） ヘッドホン出力：2mW + 2mW
プラグ＆プレイ機能		VESA DDC 2B/EDID structure 1.3
寸法（スタンドを含む）		チルトスタンド： 363mm(幅) × 382mm(高さ) × 188mm(奥行き) ハイトアジャスタブルスタンド： 363mm(幅) × 389.5 ～ 489.5mm(高さ) × 205mm(奥行き) ArcSwing 2 スタンド： 363mm(幅) × 280 ～ 406.5mm(高さ) × 200mm(奥行き) EZ-UP スタンド： 363mm(幅) × 320 ～ 490mm(高さ) × 246.8 ～ 274.8mm(奥行き)
可動範囲	チルト	・チルトスタンド：-5°～ 30°　・ハイトアジャスタブルスタンド：0°～ 35° ・ArcSwing 2 スタンド：-5°～ 60°　・EZ-UP スタンド：0°～ 25°
	スィーベル（左右）	・チルトスタンド：-　・ハイトアジャスタブルスタンド：172° ・ArcSwing 2 スタンド：172°　・EZ-UP スタンド：172°
	昇降幅	・チルトスタンド：-　・ハイトアジャスタブルスタンド：100mm ・ArcSwing 2 スタンド：104mm　・EZ-UP スタンド：170mm
	ローテーション	・チルトスタンド：-　・ハイトアジャスタブルスタンド：90° ・ArcSwing 2 スタンド：-　・EZ-UP スタンド：-10°～ 92°
寸法（本体）		363mm(幅) × 300mm(高さ) × 59mm(奥行き)

※1：スピーカー対応モデル
※2：スピーカー非対応モデル

質量（スタンドを含む）	チルトスタンド　：4.7 kg ハイトアジャスタブルスタンド　：5.9 kg ArcSwing 2 スタンド　：5.7 kg EZ-UP スタンド　：7.5kg
質量（本体）	3.9 kg
環境条件	動作温度範囲：0℃～ 35℃ 輸送保存温度範囲：-20℃～ 60℃ 相対湿度範囲：30% ～ 80% R.H.（非結露状態）

主な初期設定（工場出荷設定）値

BrightRegulator	無効
ファインコントラストモード	Custom
オフタイマー	無効
言語選択	日本語

外観寸法（チルトスタンド）

（単位：mm）

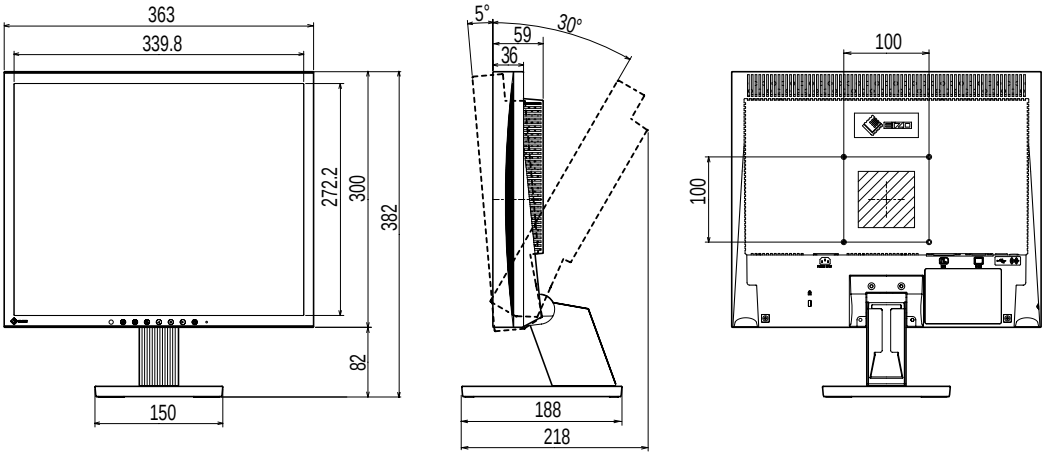

外観寸法（ハイトアジャスタブルスタンド）

（単位：mm）

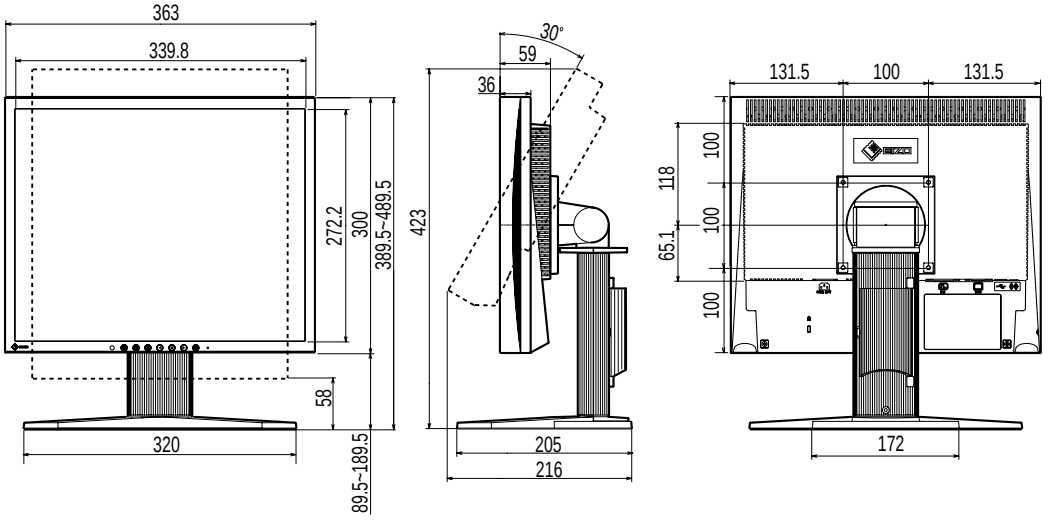

外観寸法（ArcSwing 2 スタンド）

（単位：mm）

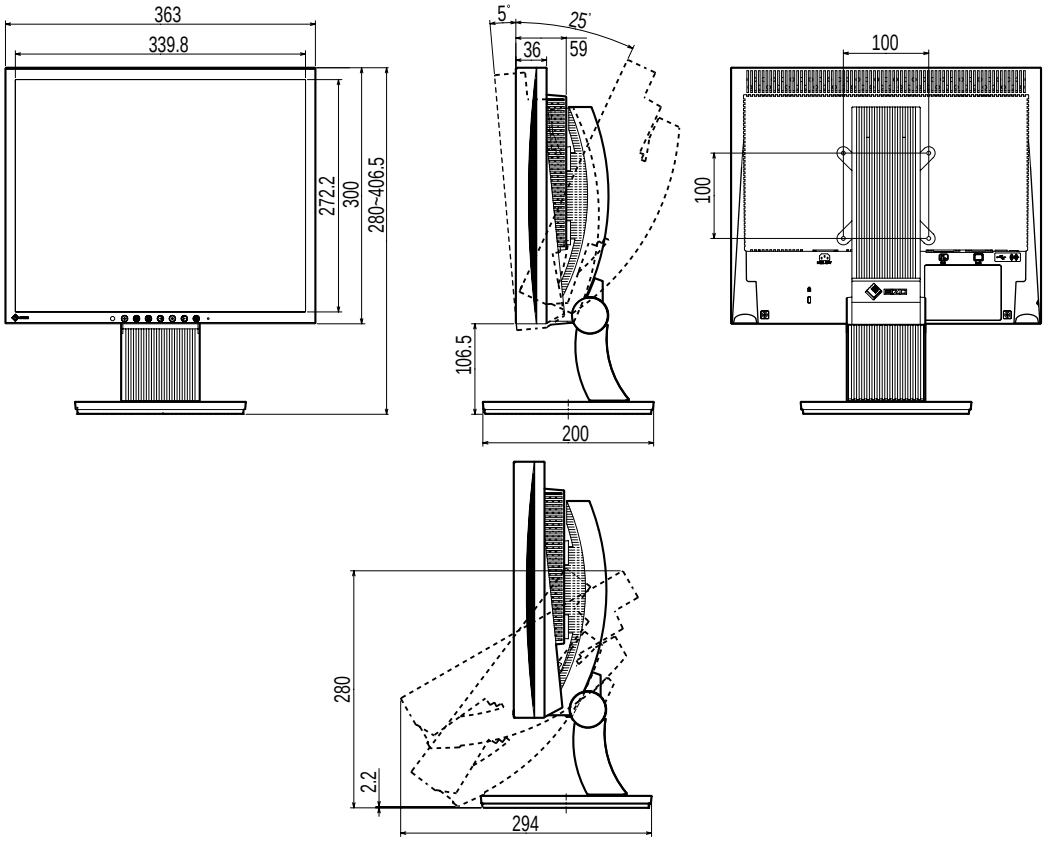

外観寸法図（EZ-UP スタンド）

（単位：mm）

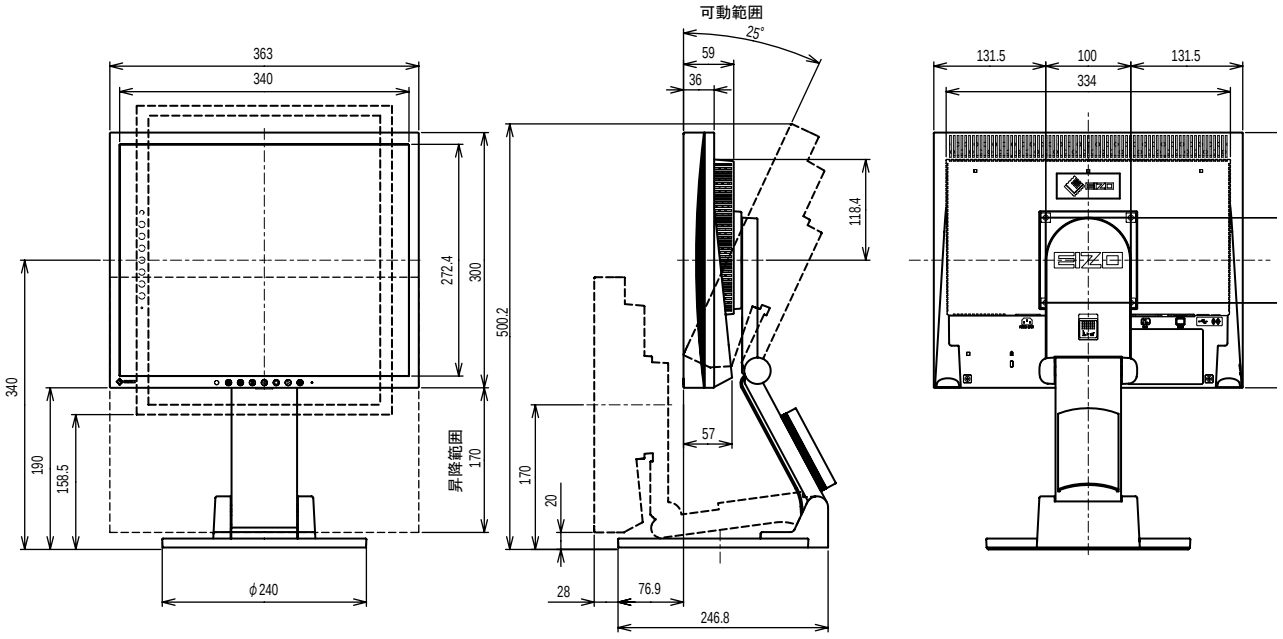

入力信号接続

• DVI-D コネクタ

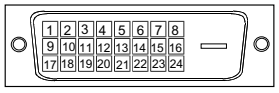

ピン No.	入力信号	ピン No.	入力信号	ピン No.	入力信号
1	TMDS Data 2-	9	TMDS Data1-	17	TMDS Data0-
2	TMDS Data 2+	10	TMDS Data1+	18	TMDS Data0+
3	TMDS Data2/4 Shield	11	TMDS Data1/3 Shield	19	TMDS Data0/5 Shield
4	NC*	12	NC*	20	NC*
5	NC*	13	NC*	21	NC*
6	DDC Clock (SCL)	14	+5V Power	22	TMDS Clock shield
7	DDC Data (SDA)	15	Ground (return for +5V, Hsync and Vsync)	23	TMDS Clock+
8	NC*	16	Hot Plug Detect	24	TMDS Clock-

(NC*: No Connection)

• D-Sub15（ミニ）コネクタ

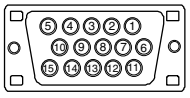

ピン No.	入力信号	ピン No.	入力信号	ピン No.	入力信号
1	赤	6	赤グランド	11	グランド
2	緑	7	緑グランド	12	データ（SDA）
3	青	8	青グランド	13	水平同期
4	グランド	9	NC*	14	垂直同期
5	NC*	10	グランド	15	クロック（SCL）

(NC*: No Connection)

別売オプション品一覧

クリーニングキット	EIZO「ScreenCleaner」

表示解像度について

●アナログ信号入力の場合

解像度	垂直周波数	ドットクロック	備　　考
640 × 400	56 Hz	135 MHz（最大）	NEC PC-9801
640 × 400	70 Hz		NEC PC-9821
640 × 480	67 Hz		Apple Macintosh
640 × 480	～ 75 Hz		VGA, VESA
720 × 400	70 Hz		VGA TEXT
800 × 600	～ 75 Hz		VESA
832 × 624	75 Hz		Apple Macintosh
1024 × 768	～ 75 Hz		VESA
1152 × 864	75 Hz		VESA
1152 × 870	75 Hz		Apple Macintosh
1280 × 960	60 Hz		VESA
1280 × 960	75 Hz		Apple Macintosh
※1280 × 1024	～ 75 Hz		VESA

●デジタル信号入力の場合

解像度	垂直周波数	ドットクロック	備　　考
640 × 480	60 Hz	108 MHz（最大）	VGA
720 × 400	70 Hz		VGA TEXT
720 × 480	60 Hz		VESA Safe Mode
800 × 600	60 Hz		VESA
1024 × 768	60 Hz		VESA
※1280 × 1024	60 Hz		VESA

※ 推奨解像度です。（この解像度に設定してお使いください。）

表紙に戻る

仕様（S1721）

液晶パネル		43cm（17.0）型カラー TFT、アンチグレア 視野角：上下 178°、左右 178°　CR ≧ 10
ドットピッチ		0.264mm
水平走査周波数		アナログ信号入力時：24.8 ～ 80kHz（自動追従） デジタル信号入力時：31 ～ 64kHz
垂直走査周波数		アナログ信号入力時：50 ～ 75Hz（自動追従） デジタル信号入力時：59 ～ 61Hz、（VGA TEXT 時 69 ～ 71Hz）
解像度		1280 ドット× 1024 ライン
ドットクロック（最大）		アナログ信号入力時：135MHz デジタル信号入力時：108MHz
最大表示色		1677 万色
表示サイズ（水平×垂直）		337.9mm × 270.3mm
電源		AC100V ± 10%、50/60Hz、0.65A
消費電力		※1 最大（通常）：35W（スピーカー非動作時）／ 38W（スピーカー動作時） ※2 最大（通常）：35W 節電モード：1W 以下（1 系統入力時、ライン入力コネクタ未接続時） 電源オフ時：1W 以下
信号入力コネクタ		DVI-D コネクタ、D-Sub15 ピン（ミニ）
アナログ信号　入力同期信号		H/V セパレート、TTL、正 / 負極性
アナログ信号　入力映像信号		アナログ、正極性 (0.7Vp-p/75 Ω)
デジタル信号伝送方式		TMDS（Single Link）
ビデオ信号メモリー		アナログ信号　26 種（プリセット 21 種）
音声出力※1		スピーカー出力：0.3W + 0.3W（16 Ω、THD ≦ 10%） ヘッドホン出力：2mW + 2mW
プラグ＆プレイ機能		VESA DDC 2B/EDID structure 1.3
寸法（スタンドを含む）		チルトスタンド： 363mm(幅) × 382mm(高さ) × 188mm(奥行き) ハイトアジャスタブルスタンド： 363mm(幅) × 389.5 ～ 489.5mm(高さ) × 205mm(奥行き) ArcSwing 2 スタンド： 363mm(幅) × 280 ～ 406.5mm(高さ) × 200mm(奥行き) EZ-UP スタンド： 363mm(幅) × 320 ～ 490mm(高さ) × 246.8 ～ 274.8mm(奥行き)
可動範囲	チルト	・チルトスタンド：-5°～ 30°　・ハイトアジャスタブルスタンド：0°～ 35° ・ArcSwing 2 スタンド：-5°～ 60°　・EZ-UP スタンド：0°～ 25°
	スィーベル (左、右）	・チルトスタンド：-　・ハイトアジャスタブルスタンド：172° ・ArcSwing 2 スタンド：172°　・EZ-UP スタンド：172°
	昇降幅	・チルトスタンド：-　・ハイトアジャスタブルスタンド：100mm ・ArcSwing 2 スタンド：104mm　・EZ-UP スタンド：170mm
	ローテーション	・チルトスタンド：-　・ハイトアジャスタブルスタンド：90° ・ArcSwing 2 スタンド：-　・EZ-UP スタンド：-10°～ 92°
寸法（本体）		363mm(幅) × 300mm(高さ) × 59mm(奥行き)

※1：スピーカー対応モデル
※2：スピーカー非対応モデル

質量（スタンドを含む）		チルトスタンド ：4.7 kg ハイトアジャスタブルスタンド ：5.9 kg ArcSwing 2 スタンド ：5.7 kg EZ-UP スタンド ：7.5kg
質量（本体）		3.9 kg
環境条件		動作温度範囲：0℃～ 35℃ 輸送保存温度範囲：-20℃～ 60℃ 相対湿度範囲：30% ～ 80% R.H.（非結露状態）
USB	規格	Rev. 2.0 準拠
	ポート	アップストリーム× 1

主な初期設定（工場出荷設定）値

BrightRegulator	無効
ファインコントラストモード	Custom
オフタイマー	無効
言語選択	日本語

外観寸法（チルトスタンド）

（単位：mm）

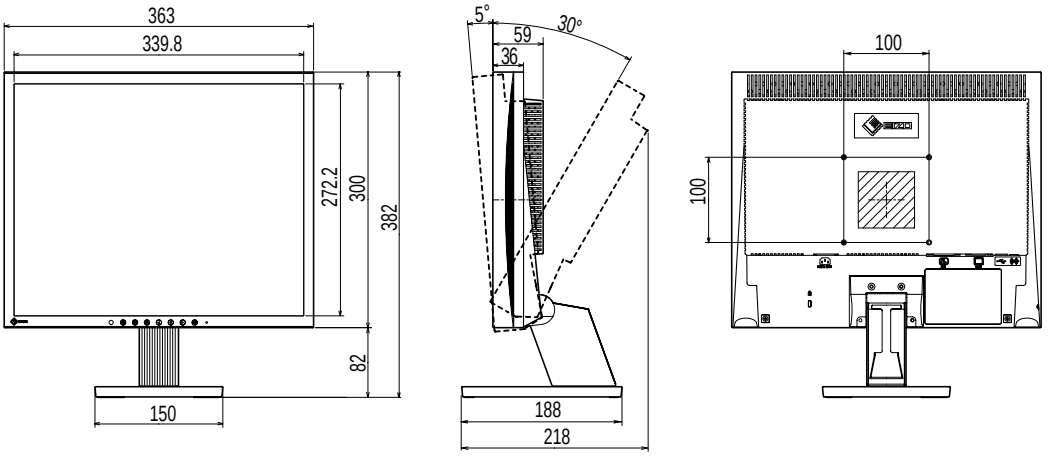

外観寸法（ハイトアジャスタブルスタンド）

（単位：mm）

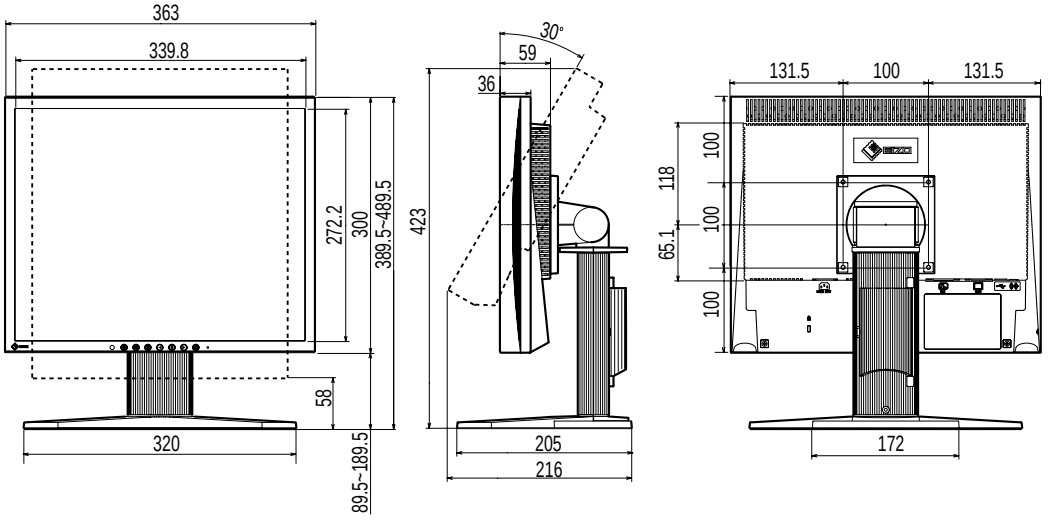

外観寸法（ArcSwing 2 スタンド）

（単位：mm）

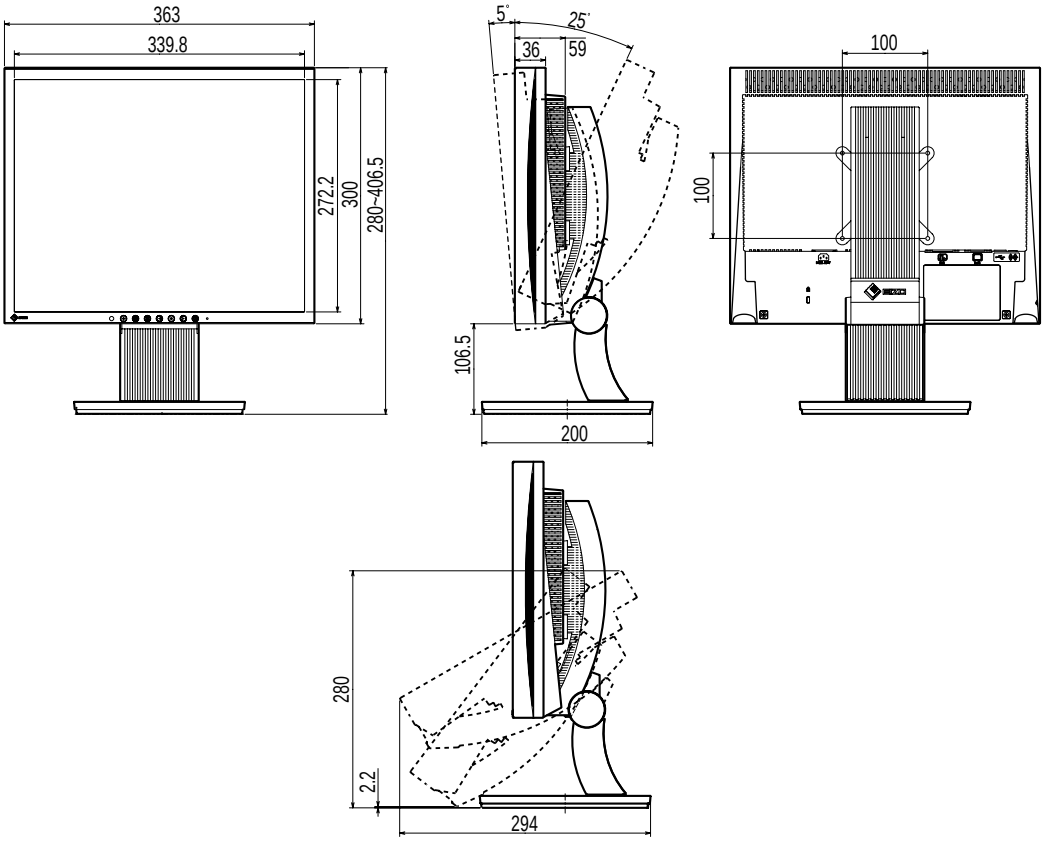

外観寸法図（EZ-UP スタンド）

（単位：mm）

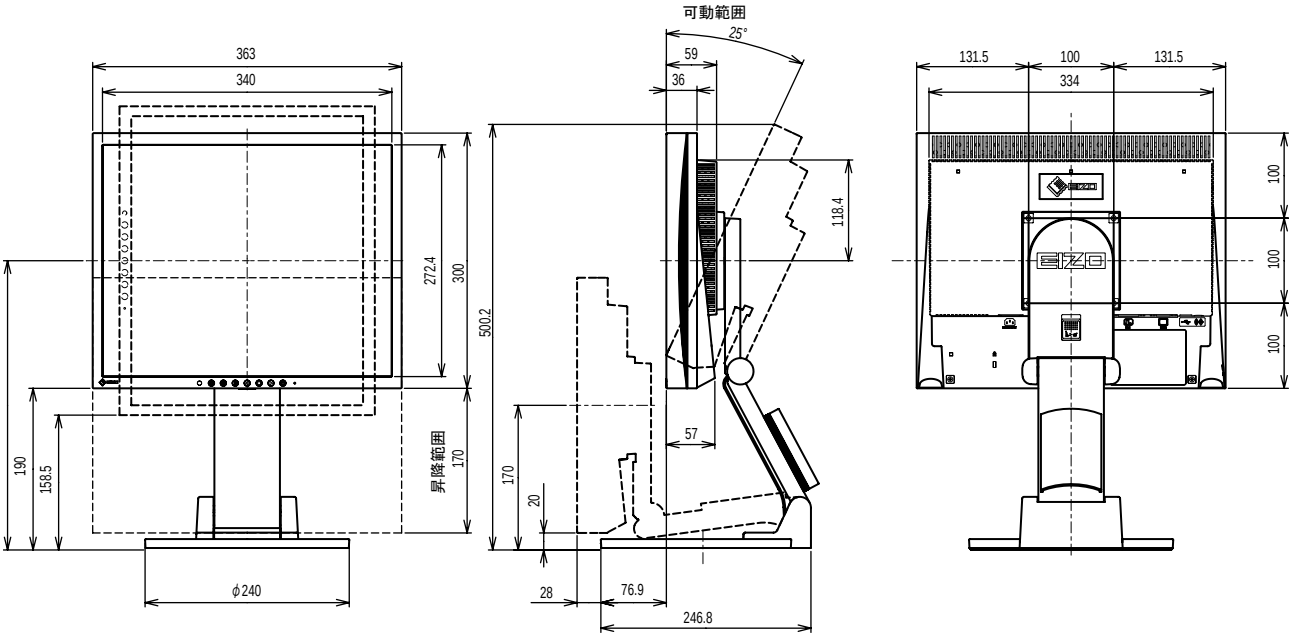

入力信号接続

• DVI-D コネクタ

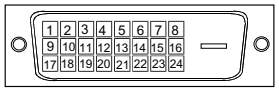

ピン No.	入力信号	ピン No.	入力信号	ピン No.	入力信号
1	TMDS Data 2-	9	TMDS Data1-	17	TMDS Data0-
2	TMDS Data 2+	10	TMDS Data1+	18	TMDS Data0+
3	TMDS Data2/4 Shield	11	TMDS Data1/3 Shield	19	TMDS Data0/5 Shield
4	NC*	12	NC*	20	NC*
5	NC*	13	NC*	21	NC*
6	DDC Clock (SCL)	14	+5V Power	22	TMDS Clock shield
7	DDC Data (SDA)	15	Ground (return for +5V, Hsync and Vsync)	23	TMDS Clock+
8	NC*	16	Hot Plug Detect	24	TMDS Clock-

(NC*: No Connection)

• D-Sub15（ミニ）コネクタ

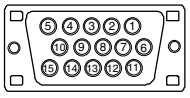

ピン No.	入力信号	ピン No.	入力信号	ピン No.	入力信号
1	赤	6	赤グランド	11	グランド
2	緑	7	緑グランド	12	データ（SDA）
3	青	8	青グランド	13	水平同期
4	グランド	9	NC*	14	垂直同期
5	NC*	10	グランド	15	クロック（SCL）

(NC*: No Connection)

• USB ポート

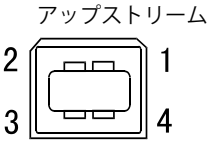

接点番号	信号名	備　考
1	VCC	ケーブル電源
2	- Data	シリアルデータ
3	+ Data	シリアルデータ
4	Ground	ケーブルグランド

別売オプション品一覧

クリーニングキット	EIZO「ScreenCleaner」

表示解像度について

●アナログ信号入力の場合

解像度	垂直周波数	ドットクロック	備　　考
640 × 400	56 Hz	135 MHz（最大）	NEC PC-9801
640 × 400	70 Hz		NEC PC-9821
640 × 480	67 Hz		Apple Macintosh
640 × 480	～ 75 Hz		VGA, VESA
720 × 400	70 Hz		VGA TEXT
800 × 600	～ 75 Hz		VESA
832 × 624	75 Hz		Apple Macintosh
1024 × 768	～ 75 Hz		VESA
1152 × 864	75 Hz		VESA
1152 × 870	75 Hz		Apple Macintosh
1280 × 960	60 Hz		VESA
1280 × 960	75 Hz		Apple Macintosh
※1280 × 1024	～ 75 Hz		VESA

●デジタル信号入力の場合

解像度	垂直周波数	ドットクロック	備　　考
640 × 480	60 Hz	108 MHz（最大）	VGA
720 × 400	70 Hz		VGA TEXT
720 × 480	60 Hz		VESA Safe Mode
800 × 600	60 Hz		VESA
1024 × 768	60 Hz		VESA
※1280 × 1024	60 Hz		VESA

※ 推奨解像度です。（この解像度に設定してお使いください。）

表紙に戻る

仕様（S1731）

液晶パネル		43cm（17.0）型カラー TFT、アンチグレア 視野角：上下 178°、左右 178°　CR ≧ 10
ドットピッチ		0.264mm
水平走査周波数		アナログ信号入力時：24.8 ～ 80kHz（自動追従） デジタル信号入力時：31 ～ 64kHz
垂直走査周波数		アナログ信号入力時：50 ～ 75Hz（自動追従） デジタル信号入力時：59 ～ 61Hz、（VGA TEXT 時 69 ～ 71Hz）
解像度		1280 ドット× 1024 ライン
ドットクロック（最大）		アナログ信号入力時：135MHz デジタル信号入力時：108MHz
最大表示色		1677 万色
表示サイズ（水平×垂直）		337.9mm × 270.3mm
電源		AC100V ± 10%、50/60Hz、0.7A
消費電力		※1 最大（通常）：39W（スピーカー非動作時）／ 42W（スピーカー動作時） ※2 最大（通常）：39W 節電モード：1W 以下（1 系統入力時、ライン入力コネクタ未接続時） 電源オフ時：1W 以下
信号入力コネクタ		DVI-D コネクタ、D-Sub15 ピン（ミニ）
アナログ信号　入力同期信号		H/V セパレート、TTL、正 / 負極性
アナログ信号　入力映像信号		アナログ、正極性 (0.7Vp-p/75 Ω)
デジタル信号伝送方式		TMDS（Single Link）
ビデオ信号メモリー		アナログ信号　26 種（プリセット 21 種）
音声出力※1		スピーカー出力：0.3W + 0.3W（16 Ω、THD ≦ 10%） ヘッドホン出力：2mW + 2mW
プラグ＆プレイ機能		VESA DDC 2B/EDID structure 1.3
寸法（スタンドを含む）		チルトスタンド： 363mm(幅) × 382mm(高さ) × 188mm(奥行き) ハイトアジャスタブルスタンド： 363mm(幅) × 389.5 ～ 489.5mm(高さ) × 205mm(奥行き) ArcSwing 2 スタンド： 363mm(幅) × 280 ～ 406.5mm(高さ) × 200mm(奥行き) EZ-UP スタンド： 363mm(幅) × 320 ～ 490mm(高さ) × 246.8 ～ 274.8mm(奥行き)
可動範囲	チルト	・チルトスタンド：-5°～ 30°　・ハイトアジャスタブルスタンド：0°～ 35° ・ArcSwing 2 スタンド：-5°～ 60°　・EZ-UP スタンド：0°～ 25°
	スィーベル	・チルトスタンド：-　・ハイトアジャスタブルスタンド：172° ・ArcSwing 2 スタンド：172°　・EZ-UP スタンド：172°
	昇降幅	・チルトスタンド：-　・ハイトアジャスタブルスタンド：100mm ・ArcSwing 2 スタンド：104mm　・EZ-UP スタンド：170mm
	ローテーション	・チルトスタンド：-　・ハイトアジャスタブルスタンド：90° ・ArcSwing 2 スタンド：-　・EZ-UP スタンド：-10°～ 92°
寸法（本体）		363mm(幅) × 300mm(高さ) × 59mm(奥行き)

※1：スピーカー対応モデル
※2：スピーカー非対応モデル

質量（スタンドを含む）		チルトスタンド ：4.7 kg ハイトアジャスタブルスタンド ：5.9 kg ArcSwing 2 スタンド ：5.7 kg EZ-UP スタンド ：7.5kg
質量（本体）		3.9 kg
環境条件		動作温度範囲：0℃～ 35℃ 輸送保存温度範囲：-20℃～ 60℃ 相対湿度範囲：30% ～ 80% R.H.（非結露状態）
USB	規格	Rev. 2.0 準拠
	ポート	アップストリーム× 1

主な初期設定（工場出荷設定）値

BrightRegulator	無効
ファインコントラストモード	Custom
オフタイマー	無効
言語選択	日本語

外観寸法（チルトスタンド）

（単位：mm）

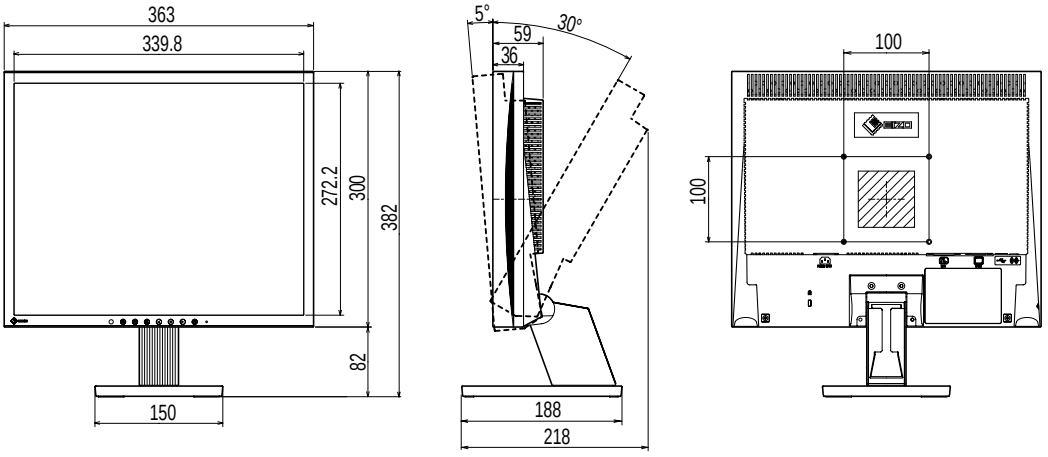

外観寸法（ハイトアジャスタブルスタンド）

（単位：mm）

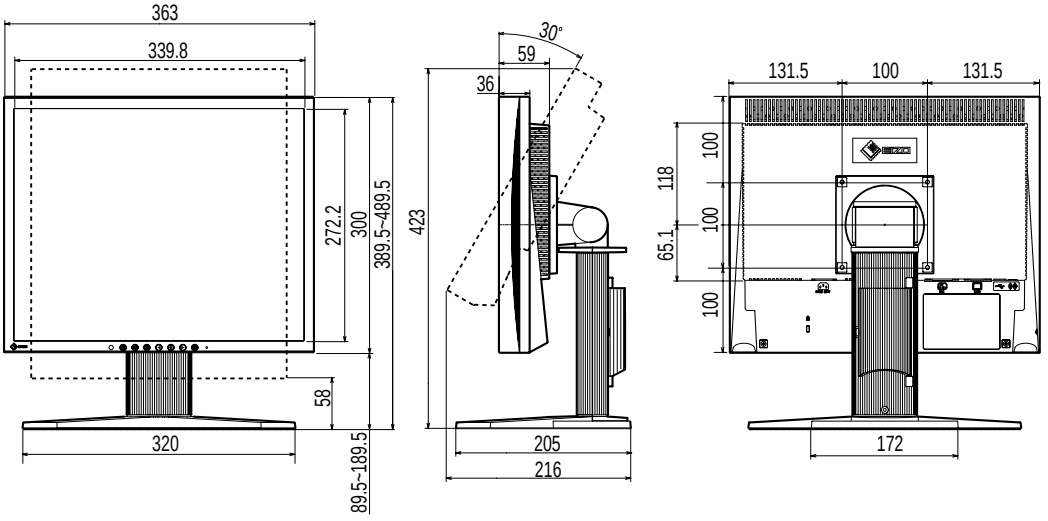

外観寸法（ArcSwing 2 スタンド）

（単位：mm）

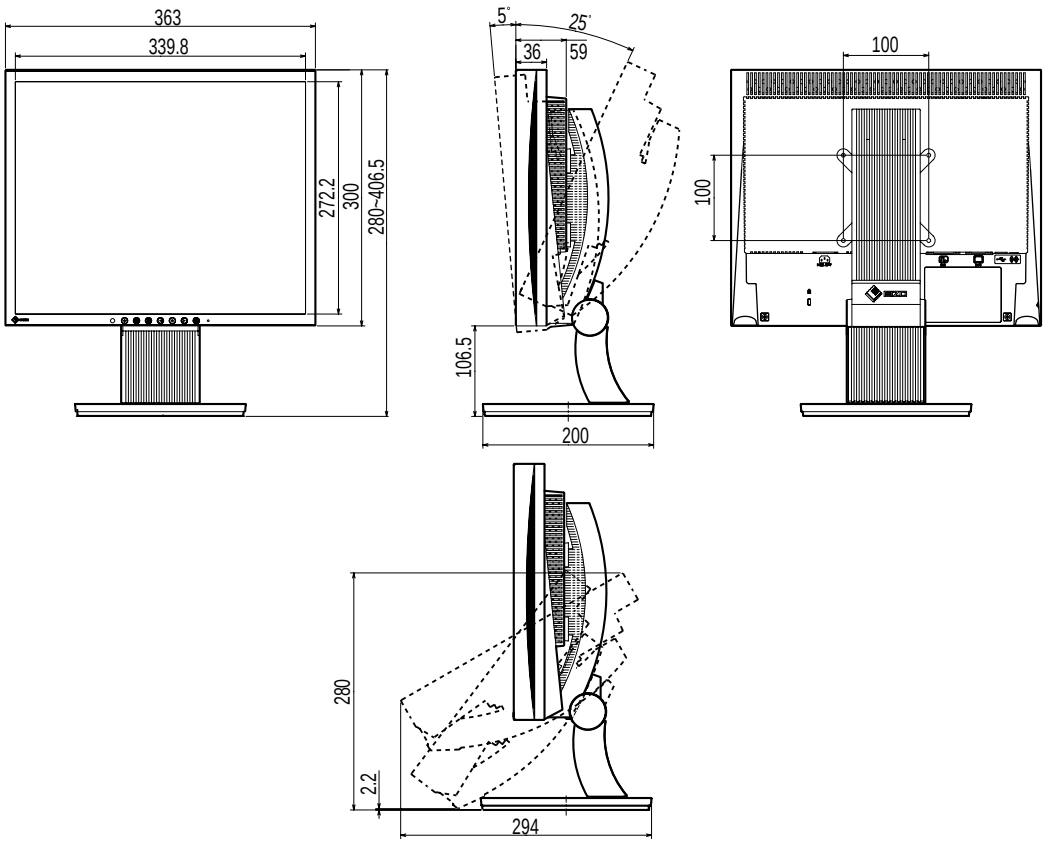

外観寸法図（EZ-UP スタンド）

（単位：mm）

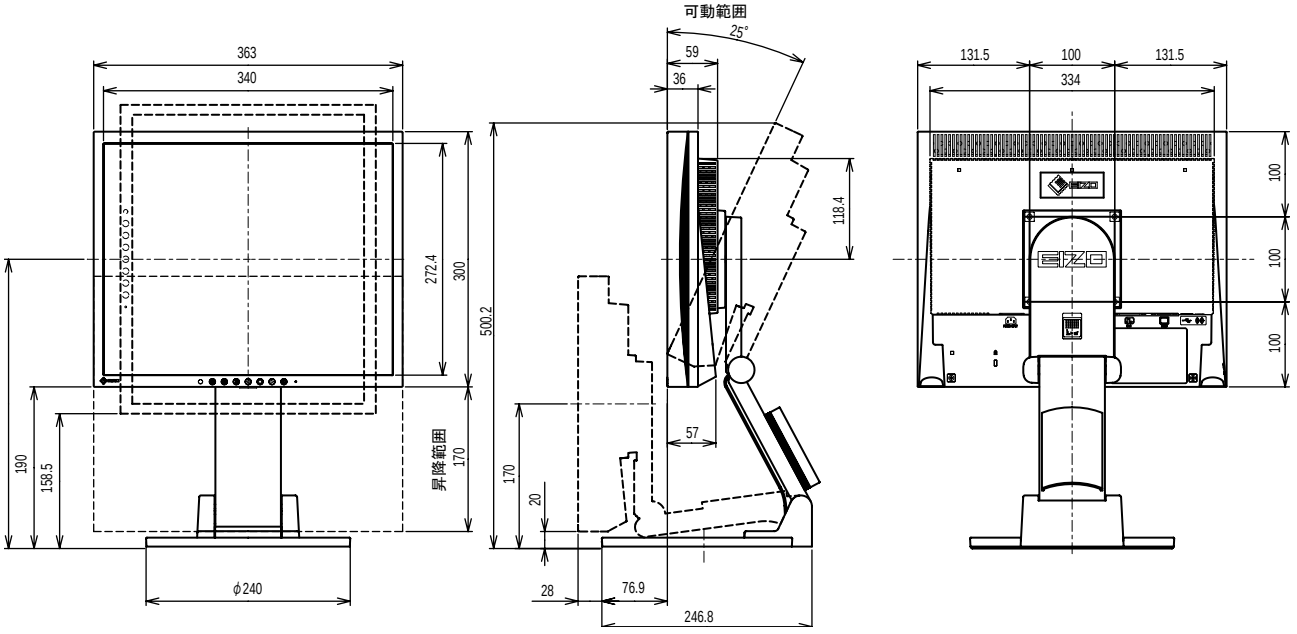

入力信号接続

• DVI-D コネクタ

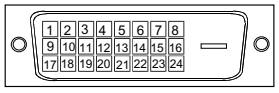

ピン No.	入力信号	ピン No.	入力信号	ピン No.	入力信号
1	TMDS Data 2-	9	TMDS Data1-	17	TMDS Data0-
2	TMDS Data 2+	10	TMDS Data1+	18	TMDS Data0+
3	TMDS Data2/4 Shield	11	TMDS Data1/3 Shield	19	TMDS Data0/5 Shield
4	NC*	12	NC*	20	NC*
5	NC*	13	NC*	21	NC*
6	DDC Clock (SCL)	14	+5V Power	22	TMDS Clock shield
7	DDC Data (SDA)	15	Ground (return for +5V, Hsync and Vsync)	23	TMDS Clock+
8	NC*	16	Hot Plug Detect	24	TMDS Clock-

(NC*: No Connection)

• D-Sub15（ミニ）コネクタ

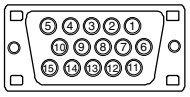

ピン No.	入力信号	ピン No.	入力信号	ピン No.	入力信号
1	赤	6	赤グランド	11	グランド
2	緑	7	緑グランド	12	データ（SDA）
3	青	8	青グランド	13	水平同期
4	グランド	9	NC*	14	垂直同期
5	NC*	10	グランド	15	クロック（SCL）

(NC*: No Connection)

• USB ポート

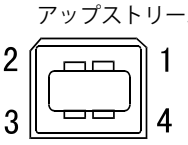

接点番号	信号名	備　考
1	VCC	ケーブル電源
2	- Data	シリアルデータ
3	+ Data	シリアルデータ
4	Ground	ケーブルグランド

別売オプション品一覧

クリーニングキット	EIZO「ScreenCleaner」

表示解像度について

●アナログ信号入力の場合

解像度	垂直周波数	ドットクロック	備　　考
640 × 400	56 Hz	135 MHz（最大）	NEC PC-9801
640 × 400	70 Hz		NEC PC-9821
640 × 480	67 Hz		Apple Macintosh
640 × 480	～ 75 Hz		VGA, VESA
720 × 400	70 Hz		VGA TEXT
800 × 600	～ 75 Hz		VESA
832 × 624	75 Hz		Apple Macintosh
1024 × 768	～ 75 Hz		VESA
1152 × 864	75 Hz		VESA
1152 × 870	75 Hz		Apple Macintosh
1280 × 960	60 Hz		VESA
1280 × 960	75 Hz		Apple Macintosh
※1280 × 1024	～ 75 Hz		VESA

●デジタル信号の場合

解像度	垂直周波数	ドットクロック	備　　考
640 × 480	60 Hz	108 MHz（最大）	VGA
720 × 400	70 Hz		VGA TEXT
720 × 480	60 Hz		VESA Safe Mode
800 × 600	60 Hz		VESA
1024 × 768	60 Hz		VESA
※1280 × 1024	60 Hz		VESA

※ 推奨解像度です。（この解像度に設定してお使いください。）

表紙に戻る

仕様（S1901）

液晶パネル		48cm（19.0）型カラー TFT、アンチグレア 視野角：上下 160°、左右 160°　CR ≧ 10
ドットピッチ		0.294mm
水平走査周波数		アナログ信号入力時：24.8 ～ 80kHz デジタル信号入力時：31 ～ 64kHz
垂直走査周波数		アナログ信号入力時：50 ～ 75Hz（ノンインターレース） デジタル信号入力時：59 ～ 61Hz、（VGA TEXT 時 69 ～ 71Hz）（ノンインターレース）
解像度		1280 ドット× 1024 ライン
ドットクロック（最大）		アナログ信号入力時：135MHz デジタル信号入力時：108MHz
最大表示色		1620 万色
表示サイズ（水平×垂直）		376.3mm × 301.0mm
電源		AC100V ± 10%、50/60Hz、0.8A
消費電力		※1 最大（通常）：42W（スピーカー非動作時）／ 45W（スピーカー動作時） ※2 最大（通常）：42W 節電モード：1W 以下（1 系統入力時、ライン入力コネクタ未接続時） 電源オフ時：1W 以下
信号入力コネクタ		DVI-D コネクタ、D-Sub15 ピン（ミニ）
アナログ信号　入力同期信号		H/V セパレート、TTL、正 / 負極性
アナログ信号　入力映像信号		アナログ、正極性 (0.7Vp-p/75 Ω)
デジタル信号伝送方式		TMDS（Single Link）
ビデオ信号メモリー		アナログ信号　26 種（プリセット 21 種）
音声出力※1		スピーカー出力：0.3W + 0.3W（16 Ω、THD ≦ 10%） ヘッドホン出力：2mW + 2mW
プラグ＆プレイ機能		VESA DDC 2B/EDID structure 1.3
寸法（スタンドを含む）		チルトスタンド： 405mm(幅) × 416mm(高さ) × 205mm(奥行き) ハイトアジャスタブルスタンド： 405mm(幅) × 406.5 ～ 506.5mm(高さ) × 205mm(奥行き) ArcSwing 2 スタンド： 405mm(幅) × 288 ～ 423.5mm(高さ) × 200mm(奥行き) EZ-UP スタンド： 405mm(幅) × 347.7 ～ 507mm(高さ) × 246.8 ～ 277.6mm(奥行き)
可動範囲	チルト	・チルトスタンド：-5°～ 30°　・ハイトアジャスタブルスタンド：0°～ 35° ・ArcSwing 2 スタンド：-5°～ 60°　・EZ-UP スタンド：0°～ 25°
	スィーベル	・チルトスタンド：-　・ハイトアジャスタブルスタンド：172° ・ArcSwing 2 スタンド：172°　・EZ-UP スタンド：172°
	昇降幅	・チルトスタンド：-　・ハイトアジャスタブルスタンド：100mm ・ArcSwing 2 スタンド：104mm　・EZ-UP スタンド：154mm (チルト : 0°　)
	ローテーション	・チルトスタンド：-　・ハイトアジャスタブルスタンド：90° ・ArcSwing 2 スタンド：-　・EZ-UP スタンド：-10°～ 92°
寸法（本体）		405mm(幅) × 334mm(高さ) × 61.5mm(奥行き)

※1：スピーカー対応モデル
※2：スピーカー非対応モデル

質量（スタンドを含む）	チルトスタンド　：6.0 kg ハイトアジャスタブルスタンド　：7.2 kg ArcSwing 2 スタンド　：7.0 kg EZ-UP スタンド　：8.8 kg
質量（本体）	5.2 kg
環境条件	動作温度範囲：0℃～ 35℃ 輸送保存温度範囲：-20℃～ 60℃ 相対湿度範囲：30% ～ 80% R.H.（非結露状態）

主な初期設定（工場出荷設定）値

BrightRegulator	無効
ファインコントラストモード	Custom
オフタイマー	無効
言語選択	日本語

外観寸法（チルトスタンド）

（単位：mm）

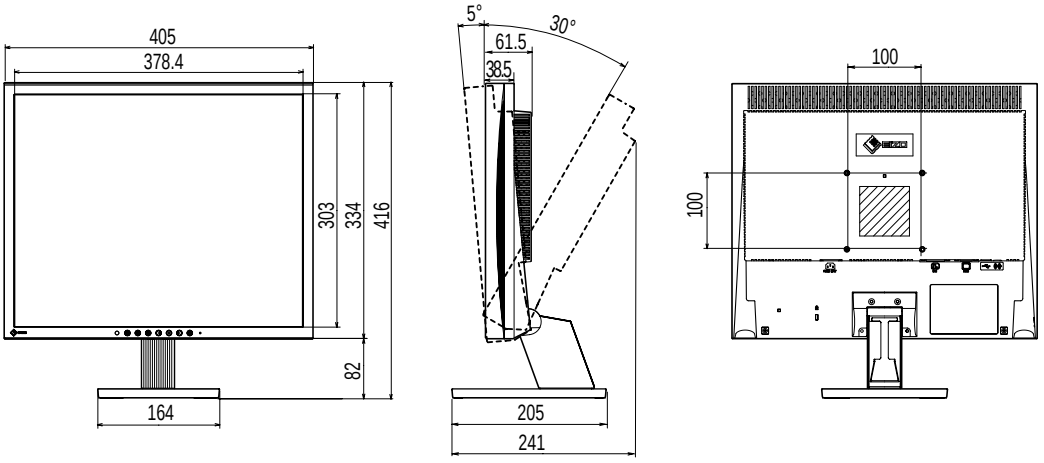

外観寸法（ハイトアジャスタブルスタンド）

（単位：mm）

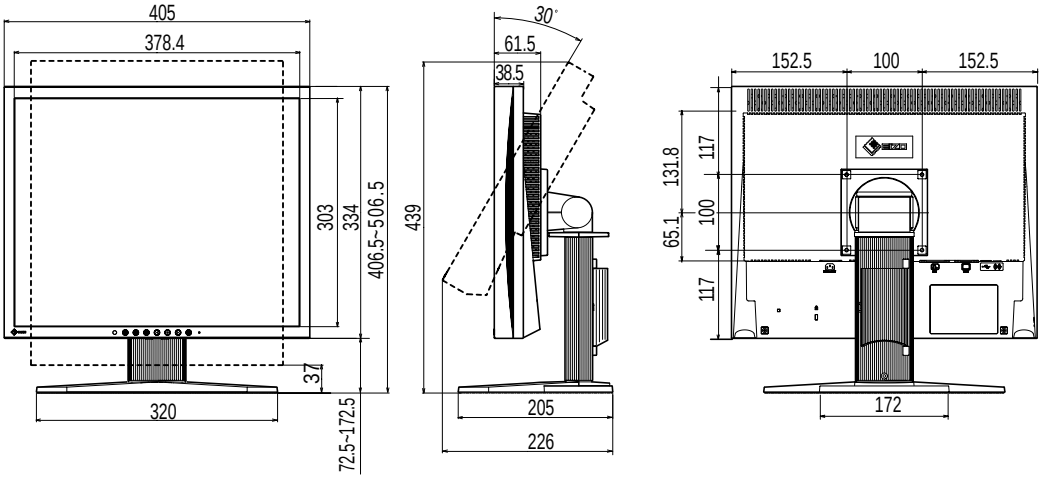

外観寸法（ArcSwing 2 スタンド）

（単位：mm）

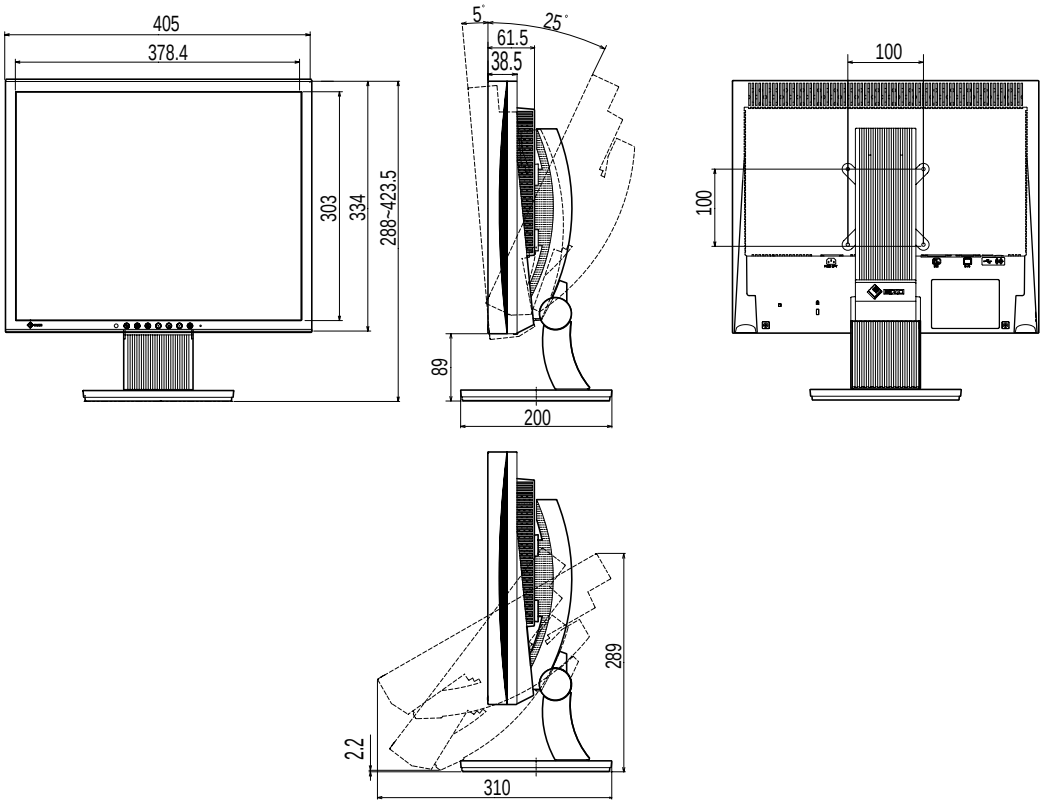

外観寸法図（EZ-UP スタンド）

（単位：mm）

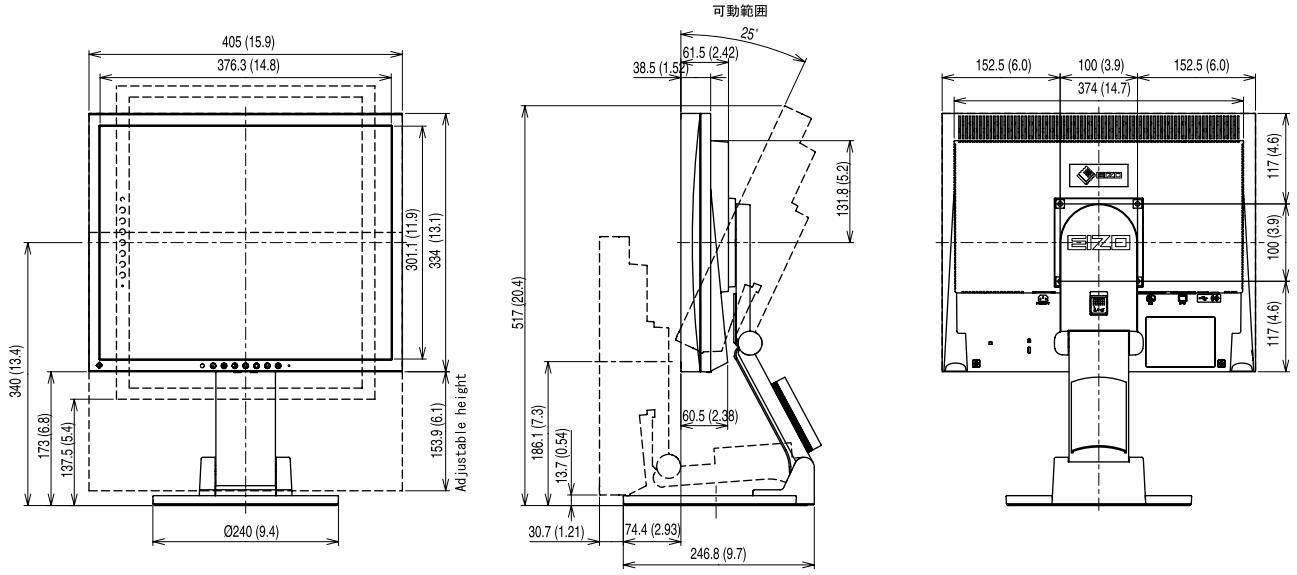

入力信号接続

• DVI-D コネクタ

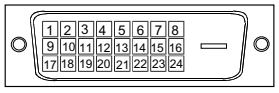

ピン No.	入力信号	ピン No.	入力信号	ピン No.	入力信号
1	TMDS Data 2-	9	TMDS Data1-	17	TMDS Data0-
2	TMDS Data 2+	10	TMDS Data1+	18	TMDS Data0+
3	TMDS Data2/4 Shield	11	TMDS Data1/3 Shield	19	TMDS Data0/5 Shield
4	NC*	12	NC*	20	NC*
5	NC*	13	NC*	21	NC*
6	DDC Clock (SCL)	14	+5V Power	22	TMDS Clock shield
7	DDC Data (SDA)	15	Ground (return for +5V, Hsync and Vsync)	23	TMDS Clock+
8	NC*	16	Hot Plug Detect	24	TMDS Clock-

(NC*: No Connection)

• D-Sub15（ミニ）コネクタ

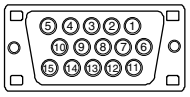

ピン No.	入力信号	ピン No.	入力信号	ピン No.	入力信号
1	赤	6	赤グランド	11	グランド
2	緑	7	緑グランド	12	データ（SDA）
3	青	8	青グランド	13	水平同期
4	グランド	9	NC*	14	垂直同期
5	NC*	10	グランド	15	クロック（SCL）

(NC*: No Connection)

別売オプション品一覧

クリーニングキット	EIZO「ScreenCleaner」

表示解像度について

●アナログ信号入力の場合

解像度	垂直周波数	ドットクロック	備　　考
640 × 400	56 Hz	135 MHz（最大）	NEC PC-9801
640 × 400	70 Hz		NEC PC-9821
640 × 480	67 Hz		Apple Macintosh
640 × 480	～ 75 Hz		VGA, VESA
720 × 400	70 Hz		VGA TEXT
800 × 600	～ 75 Hz		VESA
832 × 624	75 Hz		Apple Macintosh
1024 × 768	～ 75 Hz		VESA
1152 × 864	75 Hz		VESA
1152 × 870	75 Hz		Apple Macintosh
1280 × 960	60 Hz		VESA
1280 × 960	75 Hz		Apple Macintosh
※1280 × 1024	～ 75 Hz		VESA

●デジタル信号入力の場合

解像度	垂直周波数	ドットクロック	備　　考
640 × 480	60 Hz	108 MHz（最大）	VGA
720 × 400	70 Hz		VGA TEXT
720 × 480	60 Hz		VESA Safe Mode
800 × 600	60 Hz		VESA
1024 × 768	60 Hz		VESA
※1280 × 1024	60 Hz		VESA

※ 推奨解像度です。（この解像度に設定してお使いください。）

表紙に戻る

仕様（S1911）

液晶パネル		48cm（19.0）型カラー TFT、アンチグレア 視野角：上下 160°、左右 160°　CR ≧ 10
ドットピッチ		0.294mm
水平走査周波数		アナログ信号入力時：24.8 ～ 80kHz デジタル信号入力時：31 ～ 64kHz
垂直走査周波数		アナログ信号入力時：50 ～ 75Hz（ノンインターレース） デジタル信号入力時：59 ～ 61Hz、（VGA TEXT 時 69 ～ 71Hz）（ノンインターレース）
解像度		1280 ドット× 1024 ライン
ドットクロック（最大）		アナログ信号入力時：135MHz デジタル信号入力時：108MHz
最大表示色		1620 万色
表示サイズ（水平×垂直）		376.3mm × 301.0mm
電源		AC100V ± 10%、50/60Hz、0.8A
消費電力		※1 最大（通常）：42W（スピーカー非動作時）／ 45W（スピーカー動作時） ※2 最大（通常）：42W 節電モード：1W 以下（1 系統入力時、ライン入力コネクタ未接続時） 電源オフ時：1W 以下
信号入力コネクタ		DVI-D コネクタ、D-Sub15 ピン（ミニ）
アナログ信号　入力同期信号		H/V セパレート、TTL、正 / 負極性
アナログ信号　入力映像信号		アナログ、正極性 (0.7Vp-p/75 Ω)
デジタル信号伝送方式		TMDS（Single Link）
ビデオ信号メモリー		アナログ信号　26 種（プリセット 21 種）
音声出力※1		スピーカー出力：0.3W + 0.3W（16 Ω、THD ≦ 10%） ヘッドホン出力：2mW + 2mW
プラグ＆プレイ機能		VESA DDC 2B/EDID structure 1.3
寸法（スタンドを含む）		チルトスタンド： 405mm(幅) × 416mm(高さ) × 205mm(奥行き) ハイトアジャスタブルスタンド： 405mm(幅) × 406.5 ～ 506.5mm(高さ) × 205mm(奥行き) ArcSwing 2 スタンド： 405mm(幅) × 288 ～ 423.5mm(高さ) × 200mm(奥行き) EZ-UP スタンド： 405mm(幅) × 347.7 ～ 507mm(高さ) × 246.8 ～ 277.6mm(奥行き)
可動範囲	チルト	・チルトスタンド：-5°～ 30°　・ハイトアジャスタブルスタンド：0°～ 35° ・ArcSwing 2 スタンド：-5°～ 60°　・EZ-UP スタンド：0°～ 25°
	スィーベル	・チルトスタンド：-　・ハイトアジャスタブルスタンド：172° ・ArcSwing 2 スタンド：172°　・EZ-UP スタンド：172°
	昇降幅	・チルトスタンド：-　・ハイトアジャスタブルスタンド：100mm ・ArcSwing 2 スタンド：104mm　・EZ-UP スタンド：154mm (チルト : 0°　)
	ローテーション	・チルトスタンド：-　・ハイトアジャスタブルスタンド：90° ・ArcSwing 2 スタンド：-　・EZ-UP スタンド：90°
寸法（本体）		405mm(幅) × 334mm(高さ) × 61.5mm(奥行き)

※1：スピーカー対応モデル
※2：スピーカー非対応モデル

質量（スタンドを含む）	チルトスタンド　：6.0 kg ハイトアジャスタブルスタンド　：7.2 kg ArcSwing 2 スタンド　：7.0 kg EZ-UP スタンド　：8.8 kg
質量（本体）	5.2 kg
環境条件	動作温度範囲：0℃～ 35℃ 輸送保存温度範囲：-20℃～ 60℃ 相対湿度範囲：30% ～ 80% R.H.（非結露状態）

主な初期設定（工場出荷設定）値

BrightRegulator	無効
ファインコントラストモード	Custom
オフタイマー	無効
言語選択	日本語

外観寸法（チルトスタンド）

（単位：mm）

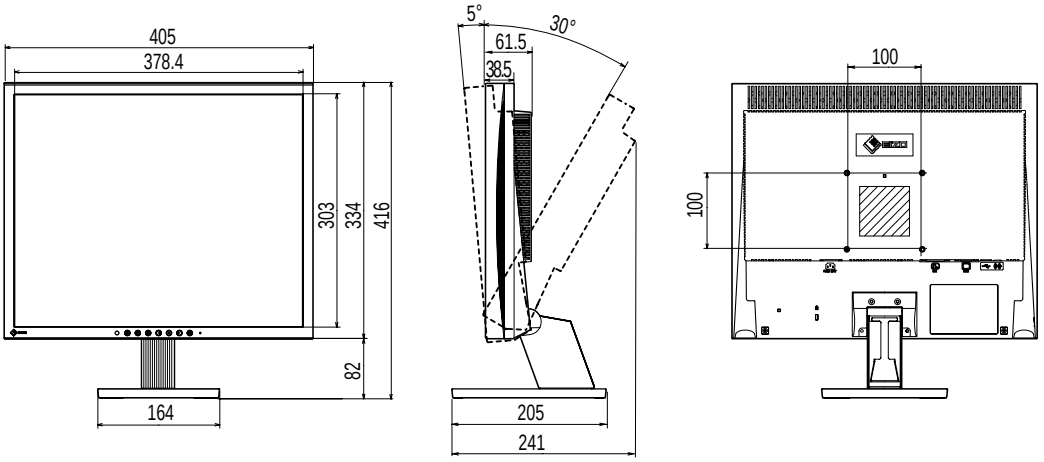

外観寸法（EZ-UP スタンド）

（単位：mm）

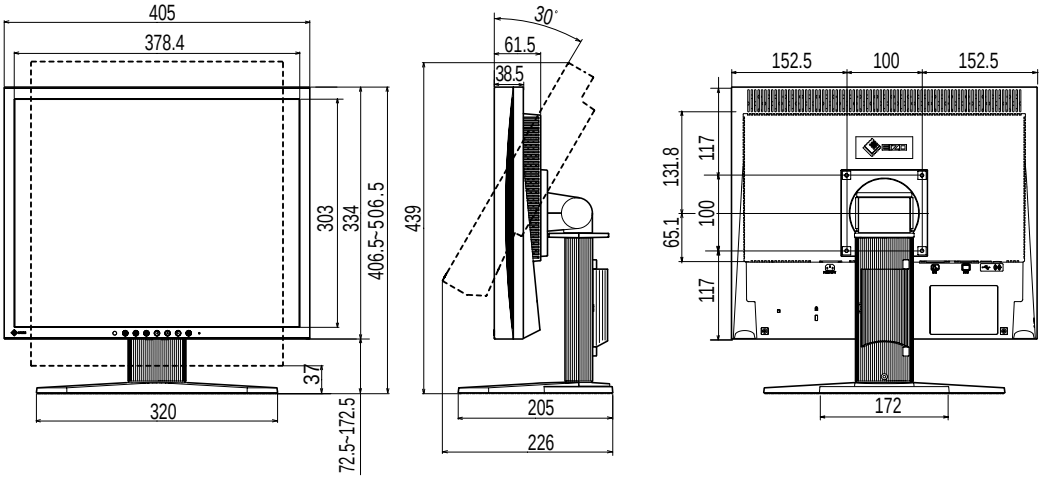

外観寸法（ArcSwing 2 スタンド）

（単位：mm）

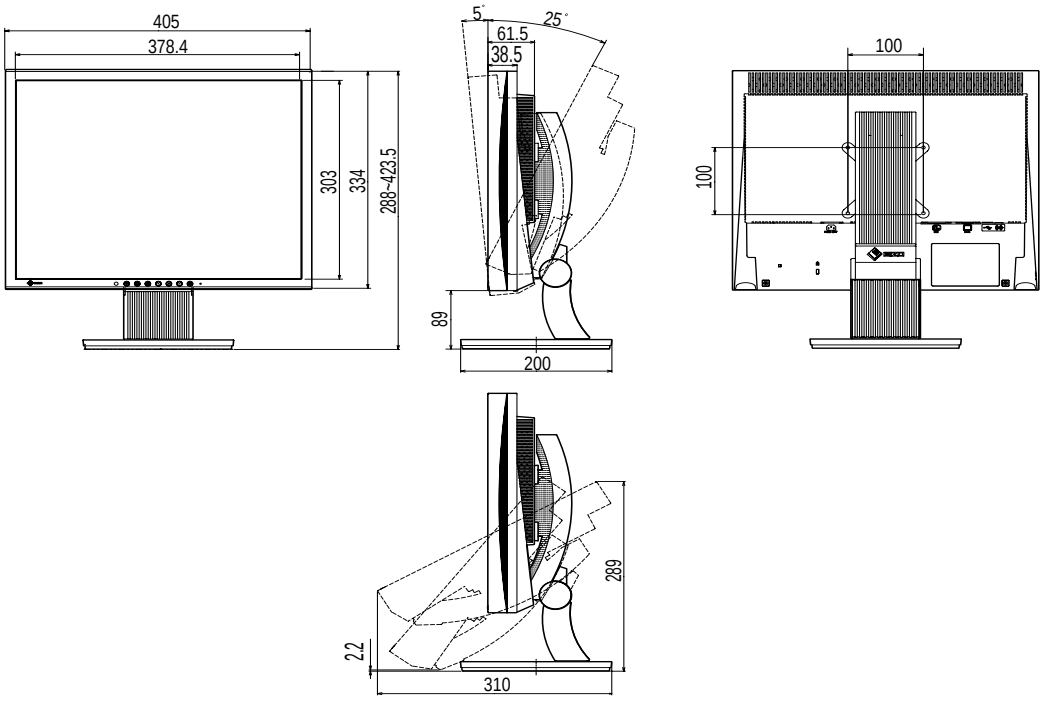

外観寸法図（フレキシブルスタンド）

（単位：mm）

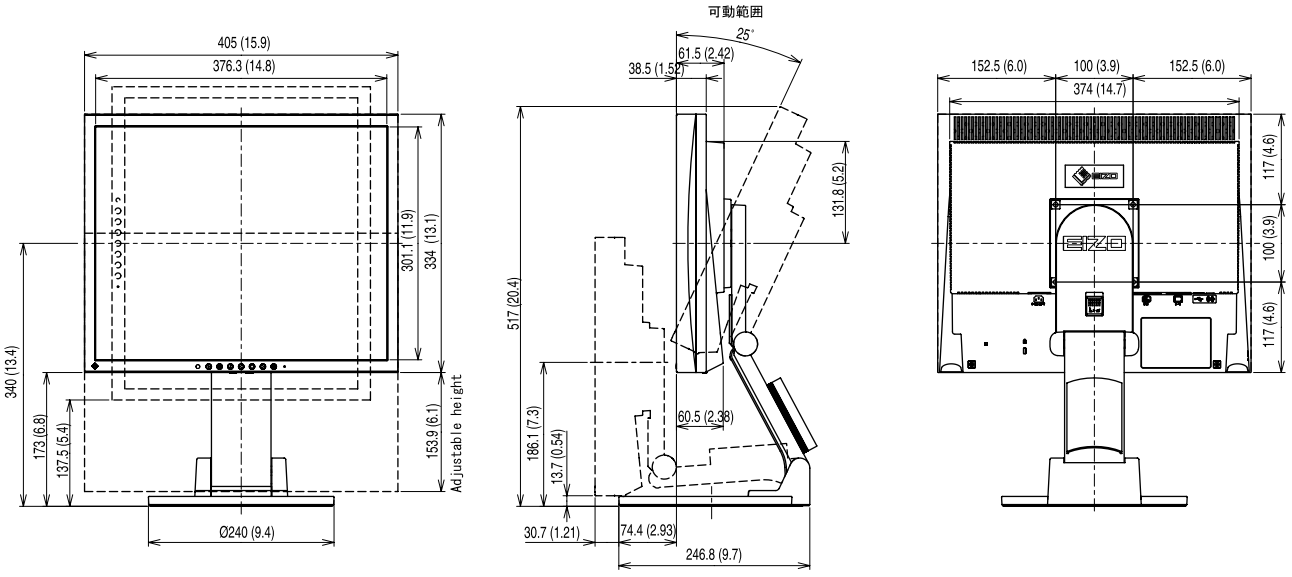

入力信号接続

• DVI-D コネクタ

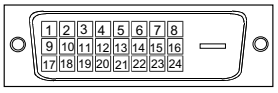

ピン No.	入力信号	ピン No.	入力信号	ピン No.	入力信号
1	TMDS Data 2-	9	TMDS Data1-	17	TMDS Data0-
2	TMDS Data 2+	10	TMDS Data1+	18	TMDS Data0+
3	TMDS Data2/4 Shield	11	TMDS Data1/3 Shield	19	TMDS Data0/5 Shield
4	NC*	12	NC*	20	NC*
5	NC*	13	NC*	21	NC*
6	DDC Clock (SCL)	14	+5V Power	22	TMDS Clock shield
7	DDC Data (SDA)	15	Ground (return for +5V, Hsync and Vsync)	23	TMDS Clock+
8	NC*	16	Hot Plug Detect	24	TMDS Clock-

(NC*: No Connection)

• D-Sub15（ミニ）コネクタ

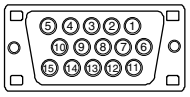

ピン No.	入力信号	ピン No.	入力信号	ピン No.	入力信号
1	赤	6	赤グランド	11	グランド
2	緑	7	緑グランド	12	データ（SDA）
3	青	8	青グランド	13	水平同期
4	グランド	9	NC*	14	垂直同期
5	NC*	10	グランド	15	クロック（SCL）

(NC*: No Connection)

別売オプション品一覧

クリーニングキット	EIZO「ScreenCleaner」

表示解像度について

●アナログ信号入力の場合

解像度	垂直周波数	ドットクロック	備　　考
640 × 400	56 Hz	135 MHz（最大）	NEC PC-9801
640 × 400	70 Hz		NEC PC-9821
640 × 480	67 Hz		Apple Macintosh
640 × 480	～ 75 Hz		VGA, VESA
720 × 400	70 Hz		VGA TEXT
800 × 600	～ 75 Hz		VESA
832 × 624	75 Hz		Apple Macintosh
1024 × 768	～ 75 Hz		VESA
1152 × 864	75 Hz		VESA
1152 × 870	75 Hz		Apple Macintosh
1280 × 960	60 Hz		VESA
1280 × 960	75 Hz		Apple Macintosh
※1280 × 1024	～ 75 Hz		VESA

●デジタル信号入力の場合

解像度	垂直周波数	ドットクロック	備　　考
640 × 480	60 Hz	108 MHz（最大）	VGA
720 × 400	70 Hz		VGA TEXT
720 × 480	60 Hz		VESA Safe Mode
800 × 600	60 Hz		VESA
1024 × 768	60 Hz		VESA
※1280 × 1024	60 Hz		VESA

※ 推奨解像度です。（この解像度に設定してお使いください。）

表紙に戻る

仕様（S1921）

液晶パネル		48cm（19.0）型カラー TFT、アンチグレア 視野角：上下 178°、左右 178°　CR ≧ 10
ドットピッチ		0.294mm
水平走査周波数		アナログ信号入力時：24.8 ～ 80kHz（自動追従） デジタル信号入力時：31 ～ 64kHz
垂直走査周波数		アナログ信号入力時：50 ～ 75Hz（自動追従） デジタル信号入力時：59 ～ 61Hz、（VGA TEXT 時 69 ～ 71Hz）
解像度		1280 ドット× 1024 ライン
ドットクロック（最大）		アナログ信号入力時：135MHz デジタル信号入力時：108MHz
最大表示色		1677 万色
表示サイズ（水平×垂直）		376.3mm × 301.0mm
電源		AC100V ± 10%、50/60Hz、0.7A
消費電力		※1 最大（通常）：37W（スピーカー非動作時）／ 40W（スピーカー動作時） ※2 最大（通常）：37W 節電モード：1W 以下（1 系統入力時、ライン入力コネクタ未接続時） 電源オフ時：1W 以下
信号入力コネクタ		DVI-D コネクタ、D-Sub15 ピン（ミニ）
アナログ信号　入力同期信号		H/V セパレート、TTL、正 / 負極性
アナログ信号　入力映像信号		アナログ、正極性 (0.7Vp-p/75 Ω)
デジタル信号伝送方式		TMDS（Single Link）
ビデオ信号メモリー		アナログ信号　26 種（プリセット 21 種）
音声出力※1		スピーカー出力：0.3W + 0.3W（16 Ω、THD ≦ 10%） ヘッドホン出力：2mW + 2mW
プラグ＆プレイ機能		VESA DDC 2B/EDID structure 1.3
寸法（スタンドを含む）		チルトスタンド： 405mm(幅) × 416mm(高さ) × 205mm(奥行き) ハイトアジャスタブルスタンド： 405mm(幅) × 406.5 ～ 506.5mm(高さ) × 205mm(奥行き) ArcSwing 2 スタンド： 405mm(幅) × 288 ～ 423.5mm(高さ) × 200mm(奥行き) EZ-UP スタンド： 405mm(幅) × 347.7 ～ 507mm(高さ) × 246.8 ～ 277.6mm(奥行き)
可動範囲	チルト	・チルトスタンド：-5°～ 30°　・ハイトアジャスタブルスタンド：0°～ 35° ・ArcSwing 2 スタンド：-5°～ 60°　・EZ-UP スタンド：0°～ 25°
	スィーベル	・チルトスタンド：-　・ハイトアジャスタブルスタンド：172° ・ArcSwing 2 スタンド：172°　・EZ-UP スタンド：172°
	昇降幅	・チルトスタンド：-　・ハイトアジャスタブルスタンド：100mm ・ArcSwing 2 スタンド：104mm　・EZ-UP スタンド：154mm (チルト : 0°　)
	ローテーション	・チルトスタンド：-　・ハイトアジャスタブルスタンド：90° ・ArcSwing 2 スタンド：-　・EZ-UP スタンド：-10°～ 92°
寸法（本体）		405mm(幅) × 334mm(高さ) × 61.5mm(奥行き)

※1：スピーカー対応モデル
※2：スピーカー非対応モデル

質量（スタンドを含む）		チルトスタンド ：6.0 kg ハイトアジャスタブルスタンド ：7.2 kg ArcSwing 2 スタンド ：7.0 kg EZ-UP スタンド ：8.8 kg
質量（本体）		5.2 kg
環境条件		動作温度範囲：0℃～ 35℃ 輸送保存温度範囲：-20℃～ 60℃ 相対湿度範囲：30% ～ 80% R.H.（非結露状態）
USB	規格	Rev. 2.0 準拠
	ポート	アップストリーム× 1

主な初期設定（工場出荷設定）値

BrightRegulator	無効
ファインコントラストモード	Custom
オフタイマー	無効
言語選択	日本語

外観寸法（チルトスタンド）

（単位：mm）

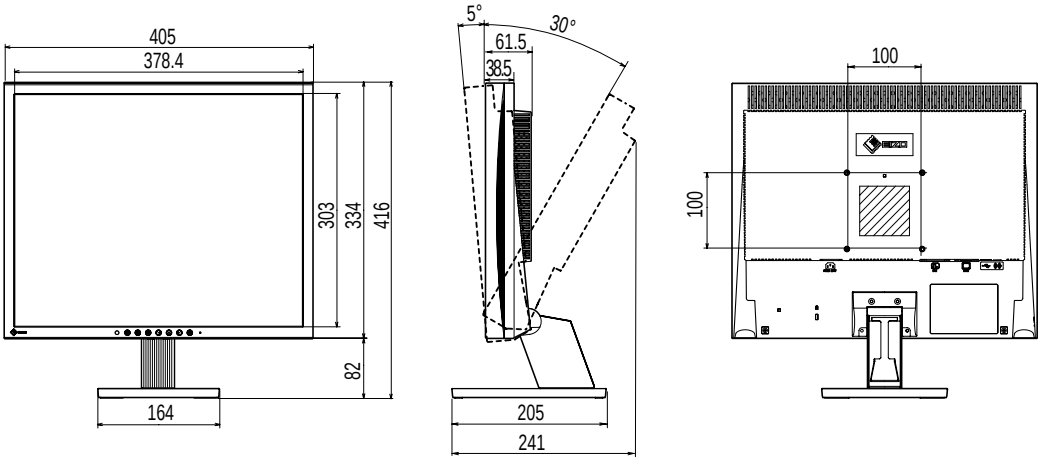

外観寸法（ハイトアジャスタブルスタンド）

（単位：mm）

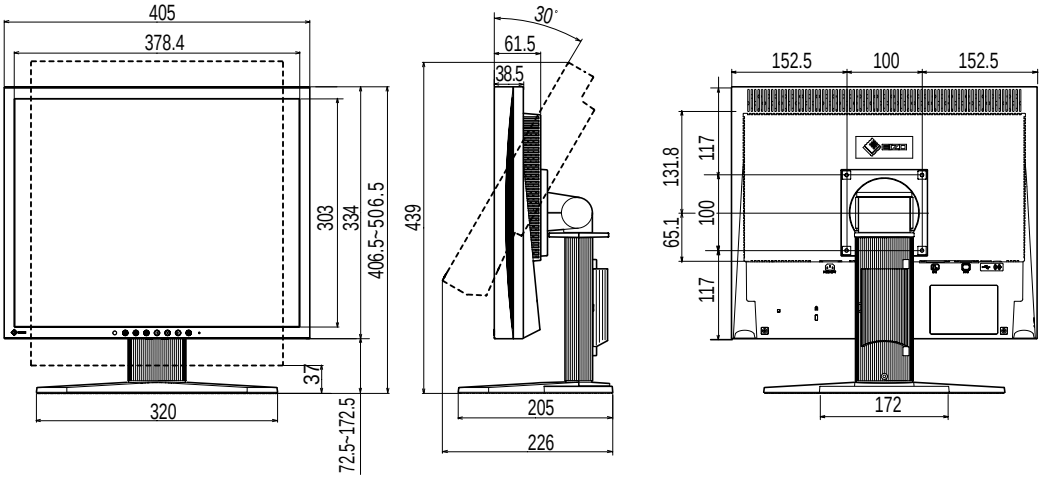

外観寸法（ArcSwing 2 スタンド）

（単位：mm）

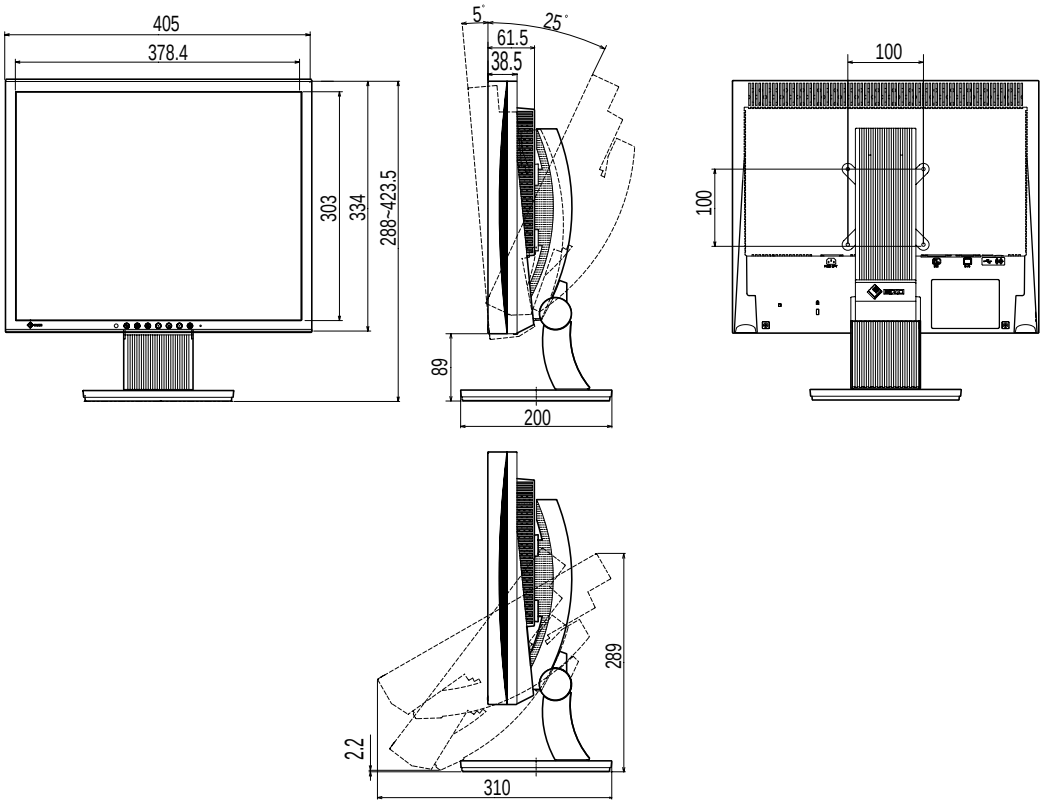

外観寸法図（EZ-UP スタンド）

（単位：mm）

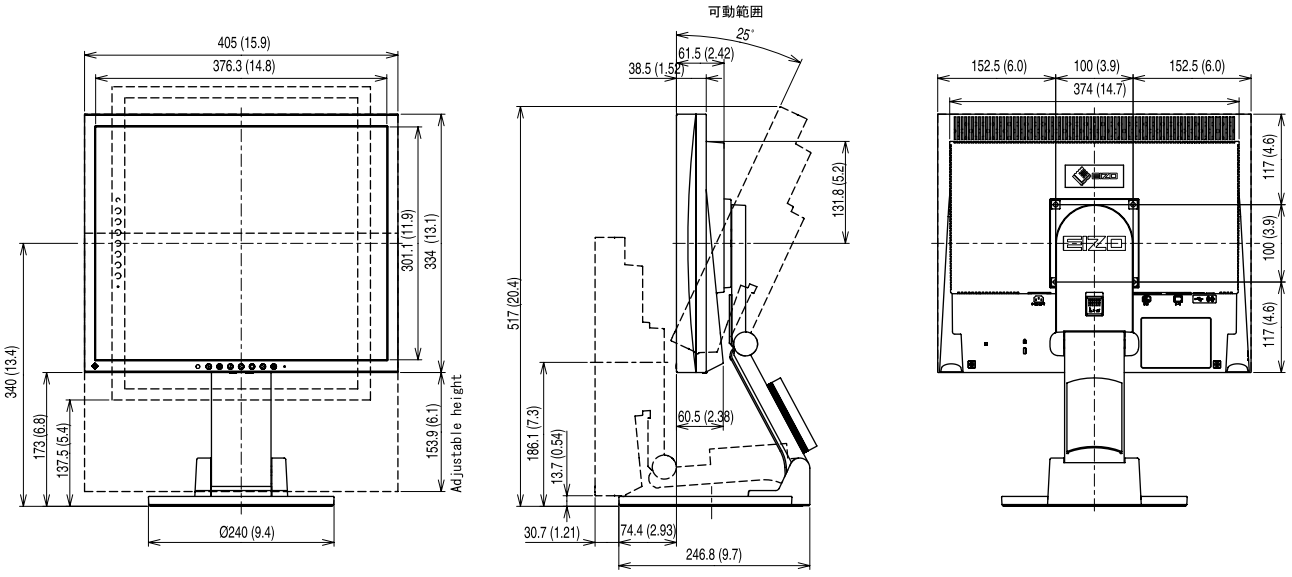

入力信号接続

• DVI-D コネクタ

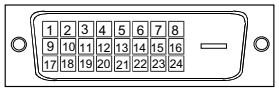

ピン No.	入力信号	ピン No.	入力信号	ピン No.	入力信号
1	TMDS Data 2-	9	TMDS Data1-	17	TMDS Data0-
2	TMDS Data 2+	10	TMDS Data1+	18	TMDS Data0+
3	TMDS Data2/4 Shield	11	TMDS Data1/3 Shield	19	TMDS Data0/5 Shield
4	NC*	12	NC*	20	NC*
5	NC*	13	NC*	21	NC*
6	DDC Clock (SCL)	14	+5V Power	22	TMDS Clock shield
7	DDC Data (SDA)	15	Ground (return for +5V, Hsync and Vsync)	23	TMDS Clock+
8	NC*	16	Hot Plug Detect	24	TMDS Clock-

(NC*: No Connection)

• D-Sub15（ミニ）コネクタ

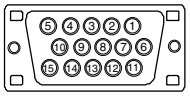

ピン No.	入力信号	ピン No.	入力信号	ピン No.	入力信号
1	赤	6	赤グランド	11	グランド
2	緑	7	緑グランド	12	データ（SDA）
3	青	8	青グランド	13	水平同期
4	グランド	9	NC*	14	垂直同期
5	NC*	10	グランド	15	クロック（SCL）

(NC*: No Connection)

• USB ポート

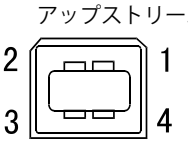

接点番号	信号名	備　考
1	VCC	ケーブル電源
2	- Data	シリアルデータ
3	+ Data	シリアルデータ
4	Ground	ケーブルグランド

別売オプション品一覧

クリーニングキット	EIZO「ScreenCleaner」

表示解像度について

●アナログ信号入力の場合

解像度	垂直周波数	ドットクロック	備　　考
640 × 400	56 Hz	135 MHz（最大）	NEC PC-9801
640 × 400	70 Hz		NEC PC-9821
640 × 480	67 Hz		Apple Macintosh
640 × 480	～ 75 Hz		VGA, VESA
720 × 400	70 Hz		VGA TEXT
800 × 600	～ 75 Hz		VESA
832 × 624	75 Hz		Apple Macintosh
1024 × 768	～ 75 Hz		VESA
1152 × 864	75 Hz		VESA
1152 × 870	75 Hz		Apple Macintosh
1280 × 960	60 Hz		VESA
1280 × 960	75 Hz		Apple Macintosh
※1280 × 1024	～ 75 Hz		VESA

●デジタル信号入力の場合

解像度	垂直周波数	ドットクロック	備　　考
640 × 480	60 Hz	108 MHz（最大）	VGA
720 × 400	70 Hz		VGA TEXT
720 × 480	60 Hz		VESA Safe Mode
800 × 600	60 Hz		VESA
1024 × 768	60 Hz		VESA
※1280 × 1024	60 Hz		VESA

※ 推奨解像度です。（この解像度に設定してお使いください。）

表紙に戻る

仕様（S1931）

液晶パネル		48cm（19.0）型カラー TFT、アンチグレア 視野角：上下 178°、左右 178°　CR ≧ 10
ドットピッチ		0.294mm
水平走査周波数		アナログ信号入力時：24.8 ～ 80kHz（自動追従） デジタル信号入力時：31 ～ 64kHz
垂直走査周波数		アナログ信号入力時：50 ～ 75Hz（自動追従） デジタル信号入力時：59 ～ 61Hz、（VGA TEXT 時 69 ～ 71Hz）
解像度		1280 ドット× 1024 ライン
ドットクロック（最大）		アナログ信号入力時：135MHz デジタル信号入力時：108MHz
最大表示色		1677 万色
表示サイズ（水平×垂直）		376.3mm × 301.0mm
電源		AC100V ± 10%、50/60Hz、0.8A
消費電力		※1 最大（通常）：42W（スピーカー非動作時）／ 45W（スピーカー動作時） ※2 最大（通常）：42W 節電モード：1W 以下（1 系統入力時、ライン入力コネクタ未接続時） 電源オフ時：1W 以下
信号入力コネクタ		DVI-D コネクタ、D-Sub15 ピン（ミニ）
アナログ信号　入力同期信号		H/V セパレート、TTL、正 / 負極性
アナログ信号　入力映像信号		アナログ、正極性 (0.7Vp-p/75 Ω)
デジタル信号伝送方式		TMDS（Single Link）
ビデオ信号メモリー		アナログ信号　26 種（プリセット 21 種）
音声出力※1		スピーカー出力：0.3W + 0.3W（16 Ω、THD ≦ 10%） ヘッドホン出力：2mW + 2mW
プラグ＆プレイ機能		VESA DDC 2B/EDID structure 1.3
寸法（スタンドを含む）		チルトスタンド： 405mm(幅) × 416mm(高さ) × 205mm(奥行き) ハイトアジャスタブルスタンド： 405mm(幅) × 406.5 ～ 506.5mm(高さ) × 205mm(奥行き) ArcSwing 2 スタンド： 405mm(幅) × 288 ～ 423.5mm(高さ) × 200mm(奥行き) EZ-UP スタンド： 405mm(幅) × 347.7 ～ 507mm(高さ) × 246.8 ～ 277.6mm(奥行き)
可動範囲	チルト	・チルトスタンド：-5°～ 30°　・ハイトアジャスタブルスタンド：0°～ 35° ・ArcSwing 2 スタンド：-5°～ 60°　・EZ-UP スタンド：0°～ 25°
	スィーベル	・チルトスタンド：-　・ハイトアジャスタブルスタンド：172° ・ArcSwing 2 スタンド：172°　・EZ-UP スタンド：172°
	昇降幅	・チルトスタンド：-　・ハイトアジャスタブルスタンド：100mm ・ArcSwing 2 スタンド：104mm　・EZ-UP スタンド：154mm (チルト : 0°　)
	ローテーション	・チルトスタンド：-　・ハイトアジャスタブルスタンド：90° ・ArcSwing 2 スタンド：-　・EZ-UP スタンド：-10°～ 92°
寸法（本体）		405mm(幅) × 334mm(高さ) × 61.5mm(奥行き)

※1：スピーカー対応モデル
※2：スピーカー非対応モデル

質量（スタンドを含む）		チルトスタンド ：6.0 kg ハイトアジャスタブルスタンド ：7.2 kg ArcSwing 2 スタンド ：7.0 kg EZ-UP スタンド ：8.8 kg
質量（本体）		5.2 kg
環境条件		動作温度範囲：0℃～ 35℃ 輸送保存温度範囲：-20℃～ 60℃ 相対湿度範囲：30% ～ 80% R.H.（非結露状態）
USB	規格	Rev. 2.0 準拠
	ポート	アップストリーム× 1

主な初期設定（工場出荷設定）値

BrightRegulator	無効
ファインコントラストモード	Custom
オフタイマー	無効
言語選択	日本語

外観寸法（チルトスタンド）

（単位：mm）

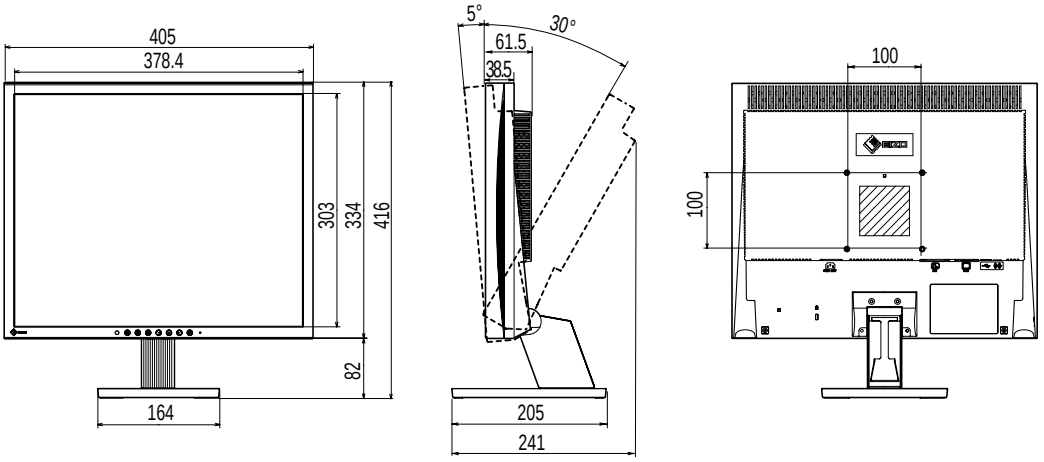

外観寸法（ハイトアジャスタブルスタンド）

（単位：mm）

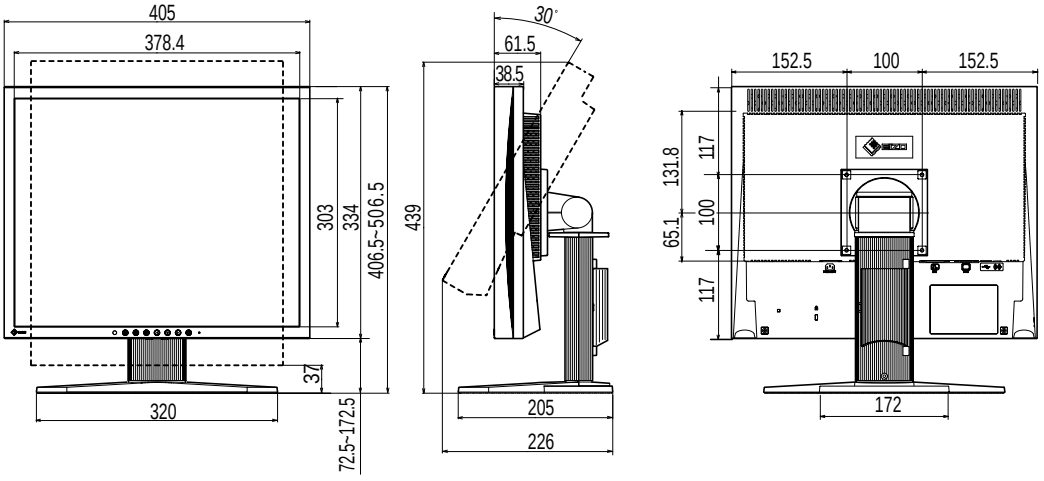

外観寸法（ArcSwing 2 スタンド）

（単位：mm）

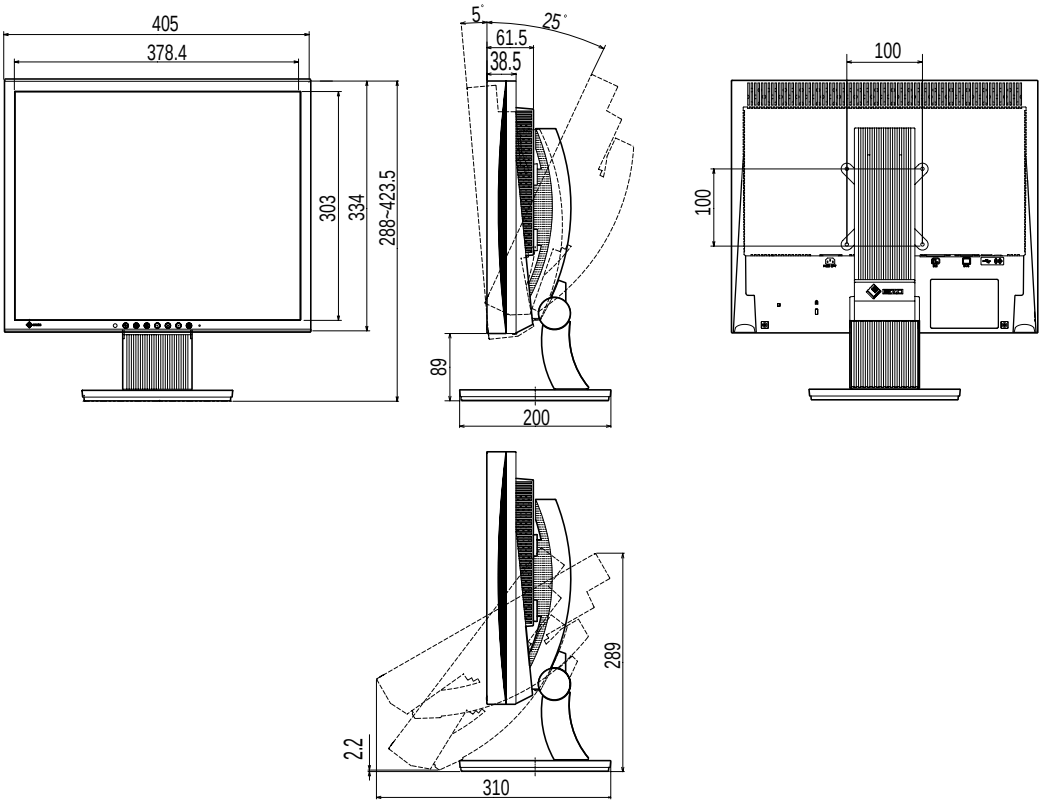

外観寸法図（EZ-UP スタンド）

（単位：mm）

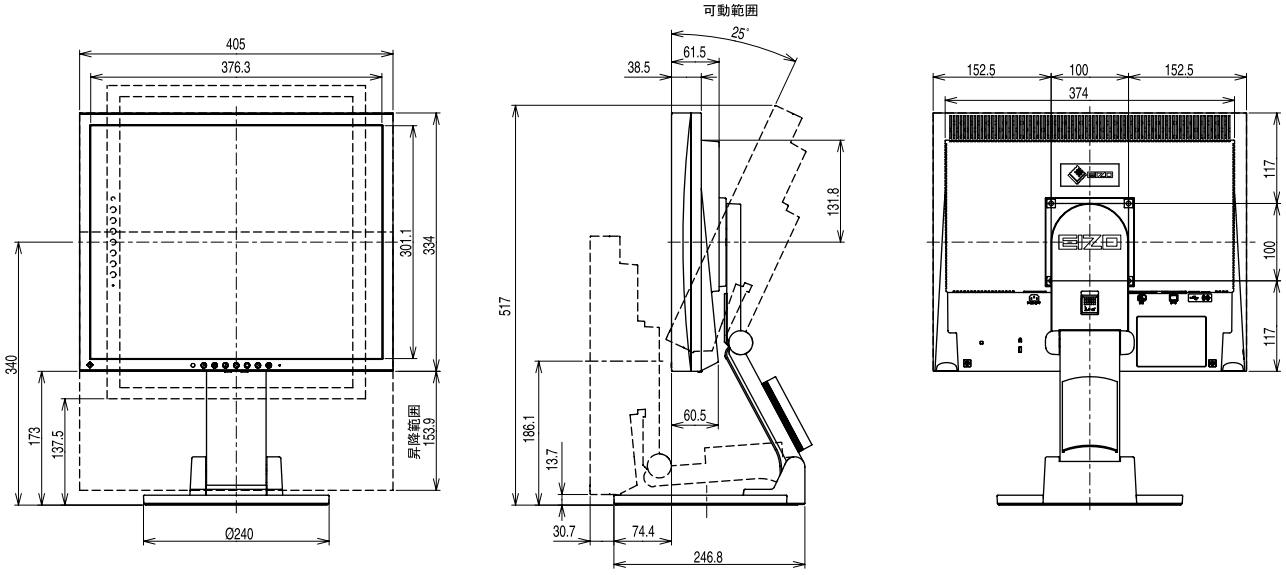

入力信号接続

• DVI-D コネクタ

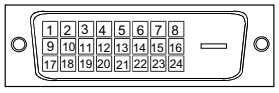

ピン No.	入力信号	ピン No.	入力信号	ピン No.	入力信号
1	TMDS Data 2-	9	TMDS Data1-	17	TMDS Data0-
2	TMDS Data 2+	10	TMDS Data1+	18	TMDS Data0+
3	TMDS Data2/4 Shield	11	TMDS Data1/3 Shield	19	TMDS Data0/5 Shield
4	NC*	12	NC*	20	NC*
5	NC*	13	NC*	21	NC*
6	DDC Clock (SCL)	14	+5V Power	22	TMDS Clock shield
7	DDC Data (SDA)	15	Ground (return for +5V, Hsync and Vsync)	23	TMDS Clock+
8	NC*	16	Hot Plug Detect	24	TMDS Clock-

(*NC: No Connection)

• D-Sub15（ミニ）コネクタ

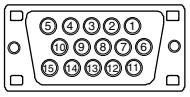

ピン No.	入力信号	ピン No.	入力信号	ピン No.	入力信号
1	赤	6	赤グランド	11	グランド
2	緑	7	緑グランド	12	データ（SDA）
3	青	8	青グランド	13	水平同期
4	グランド	9	NC*	14	垂直同期
5	NC*	10	グランド	15	クロック（SCL）

(*NC: No Connection)

• USB ポート

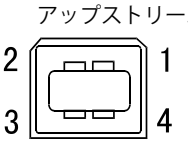

接点番号	信号名	備　考
1	VCC	ケーブル電源
2	- Data	シリアルデータ
3	+ Data	シリアルデータ
4	Ground	ケーブルグランド

別売オプション品一覧

クリーニングキット	EIZO「ScreenCleaner」

表示解像度について

●アナログ信号入力の場合

解像度	垂直周波数	ドットクロック	備　　考
640 × 400	56 Hz	135 MHz（最大）	NEC PC-9801
640 × 400	70 Hz		NEC PC-9821
640 × 480	67 Hz		Apple Macintosh
640 × 480	～ 75 Hz		VGA, VESA
720 × 400	70 Hz		VGA TEXT
800 × 600	～ 75 Hz		VESA
832 × 624	75 Hz		Apple Macintosh
1024 × 768	～ 75 Hz		VESA
1152 × 864	75 Hz		VESA
1152 × 870	75 Hz		Apple Macintosh
1280 × 960	60 Hz		VESA
1280 × 960	75 Hz		Apple Macintosh
※1280 × 1024	～ 75 Hz		VESA

●デジタル信号入力の場合

解像度	垂直周波数	ドットクロック	備　　考
640 × 480	60 Hz	108 MHz（最大）	VGA
720 × 400	70 Hz		VGA TEXT
720 × 480	60 Hz		VESA Safe Mode
800 × 600	60 Hz		VESA
1024 × 768	60 Hz		VESA
※1280 × 1024	60 Hz		VESA

※ 推奨解像度です。（この解像度に設定してお使いください。）

表紙に戻る

■製品に関するお問い合わせ先

EIZOコンタクトセンター　0120-956-812
受付時間：月～金　9：30～18：00（祝祭日、弊社休業日を除く）

■故障／修理に関するお問い合わせ先

エイゾーサポート仙台
〒980-0811 仙台市青葉区一番町2-3-22　仙台ビルディング 1号館
TEL(022)212-8750　FAX(022)212-8758

エイゾーサポート東京
〒143-0006 東京都大田区平和島6-1-1
東京流通センター　物流ビル B棟4F BW4-1
TEL(03)5767-7726　FAX(03)5767-7727

エイゾーサポート名古屋
〒460-0003 名古屋市中区錦1-6-5　名古屋錦第一生命ビル
TEL(052)232-0151　FAX(052)232-7705

エイゾーサポート北陸
〒926-8566 石川県七尾市藤橋町ア部8-2
TEL(0767)52-7700　FAX(0767)52-0202

エイゾーサポート大阪
〒660-0862 尼崎市開明町2-11　神鋼建設ビル
TEL(06)6414-3770　FAX(06)6414-3771

エイゾーサポート福岡
〒810-0004 福岡市中央区渡辺通3-6-11　福岡フコク生命ビル
TEL(092)762-2170　FAX(092)715-7781

営業時間：月～金　9：30～17：30（祝祭日及び弊社休日を除く）

株式会社ナナオ
〒924-8566　石川県白山市下柏野町153番地
http://www.eizo.co.jp/

第3版　2006年9月
03V21905C2
(U.M-SPCS1701)