DuraVision FDX1003T

10.4型 (26 cm)液晶モニター

■仕様

製品バリエーション	FDX1003T-BK: スタンドあり, ブラック FDX1003T-GY: スタンドあり, セレーングレイ FDX1003T-FBK: スタンドなし, ブラック FDX1003T-FGY: スタンドなし, セレーングレイ FDX1003T-PBK: パネルマウント, ブラック FDX1003T-C: シャーシマウント
パネル	
種類	TN
バックライト	LED
サイズ	10.4型 (26 cm)
推奨解像度	1024 x 768 (アスペクト比4:3)
表示領域 (横 x 縦)	210.4 x 157.8 mm
画素ピッチ (横 x 縦)	0.206 x 0.206 mm
表示色	約1677万色
視野角 (水平 / 垂直, 標準値)	160 ° / 130 °
輝度 (標準値)	460 cd/m^2
コントラスト比 (標準値)	700:1
応答速度 (標準値)	16 ms (黒→白→黒)
タッチパネル	
方式	4線式アナログ抵抗膜
同時タッチ点数	1
表面処理	アンチグレア
通信方式	USBシリアル転送 / RS-232Cシリアル転送
表面硬度	2 H
対応OS	Windows 11, Windows 10 (64-bit, 32-bit)
映像信号	
入力端子	DVI-D (HDCP 1.4), D-Sub 15ピン (ミニ)
デジタル走査周波数 (水平 / 垂直)	31 - 49 kHz / 59 - 61 Hz
アナログ走査周波数 (水平 / 垂直)	24 - 61 kHz / 55 - 76 Hz
同期信号	セパレート
USB	
コンピュータ接続 (アップストリーム)	USB 2.0: Type-B
電源	
電源入力	FDX1003T / -F: AC 100 - 240 V, 50 / 60 Hz FDX1003T-P / -C: DC 12 V
最大消費電力	AC: 10 W / DC: 9 W
主な機能	
表示モード	User1, User2, sRGB
機構	
外観寸法 (横表示・幅 x 高さ x 奥行)	252 x 255 x 175 mm
外観寸法 (モニター部・幅 x 高さ x 奥行)	252 x 216 x 45 mm
外観寸法 (パネルマウント-P・幅 x 高さ x 奥行)	283 x 248 x 45 mm
外観寸法 (シャーシ-C・幅 x 高さ x 奥行)	272 x 215 x 45 mm
質量	約3.7 kg
質量 (モニター部)	約2.0 kg
質量 (パネルマウント-P)	約2.3 kg
質量 (シャーシ-C)	約1.9 kg
チルト	上30 °
スウィーベル	70 °
取付穴ピッチ (VESA規格)	100 x 100 mm, M4, 深さ1.0 - 6.8 mm
動作環境条件	
温度	本体: 0 - 50 ° C アダプタ: 0 - 40 ° C
湿度 (R.H., 結露なきこと)	本体: 20 - 90% アダプタ: 20 - 80%
防塵・防水性能	IP65 (FDX1003T-P, 前面のみ)
適合規格 (記載のない規格、最新の適合状況についてはお問合せください。)	FDX1003T / -F: CB, CE, UKCA, cTUVus, FCC-B, CAN ICES-3 (B), TUV/S, VCCI-B, RCM, RoHS, WEEE, J-Mossグリーンマーク※3, PCリサイクル (事業系) FDX1003T-P / -C: CE, UKCA, RoHS
主な付属品	
映像信号ケーブル	D-Sub 15ピン (ミニ) (1.8 m)
その他	FDX1003T: 2芯アダプタ付電源コード (2 m), ACアダプタ, USB Type-A - USB Type-Bケーブル (1.8 m), ユーティリティディスク (取扱説明書, タッチパネルドライバ), クランパー, 保証書付きセットアップマニュアル FDX1003T-F: 2芯アダプタ付電源コード (2 m), ACアダプタ, USB Type-A - USB Type-Bケーブル (1.8 m), ユーティリティディスク (取扱説明書, タッチパネルドライバ), VESAマウント取付用ねじ (M4 x 12 mm) x 4, クランパー, 保証書付きセットアップマニュアル FDX1003T-P: USB Type-A - USB Type-Bケーブル (1.8 m), ユーティリティディスク (取扱説明書, タッチパネルドライバ), VESAマウント取付用ねじ (M4 x 10 mm) x 4, クランパー, ブラケット x 4, 保証書付きセットアップマニュアル FDX1003T-C: USB Type-A - USB Type-Bケーブル (1.8 m), ユーティリティディスク (取扱説明書, タッチパネルドライバ), VESAマウント取付用ねじ (M4 x 10 mm) x 4, クランパー, 保証書付きセットアップマニュアル
保証期間	お買い上げの日から2年間 (24時間連続使用)

※3 当社のJ-Mossグリーンマーク製品の詳細情報は、www.eizo.co.jp/i/jmoss/ をご覧ください。

EIZO株式会社

仕様書作成日 2023年5月26日

・記載の内容は仕様書作成日時点のものであり、製品仕様・付属品・デザインは予告なく変更する場合があります。

FDX1003T

Unit: mm

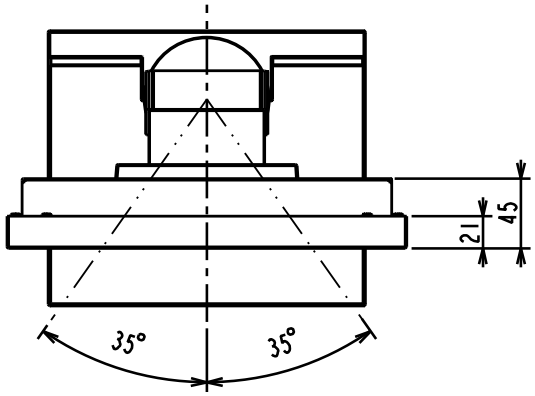

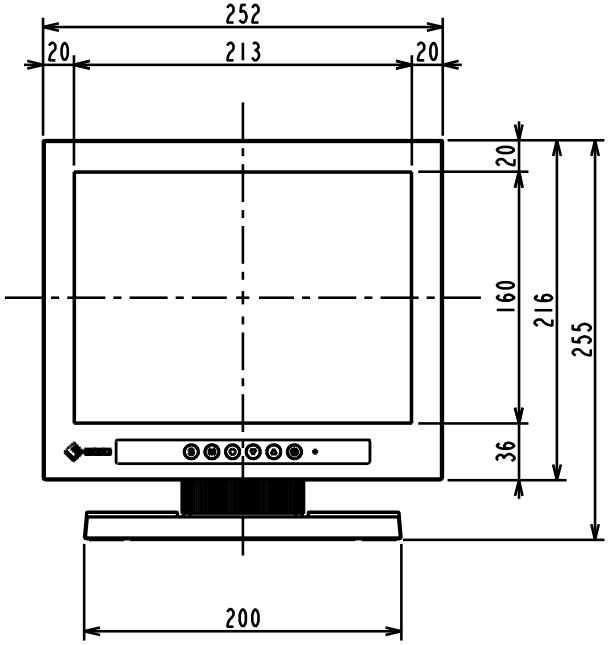

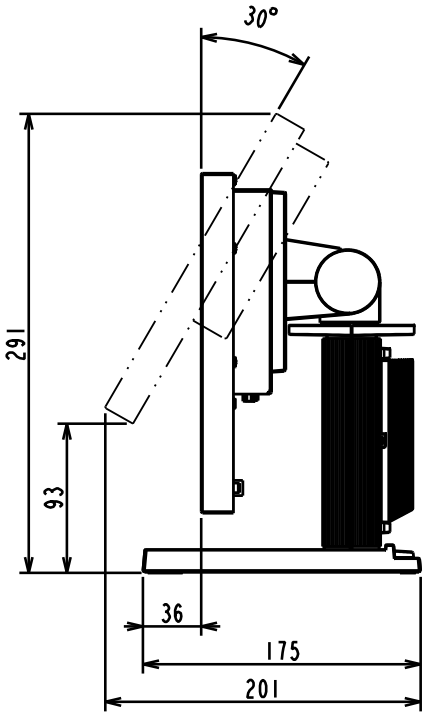

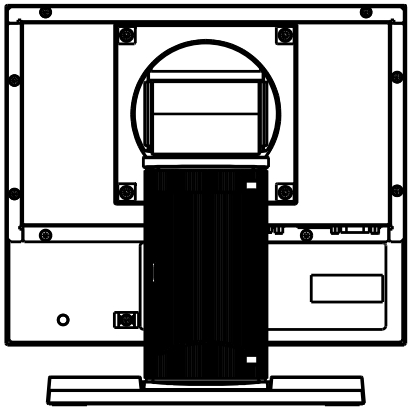

FDX1003T-F

Unit: mm

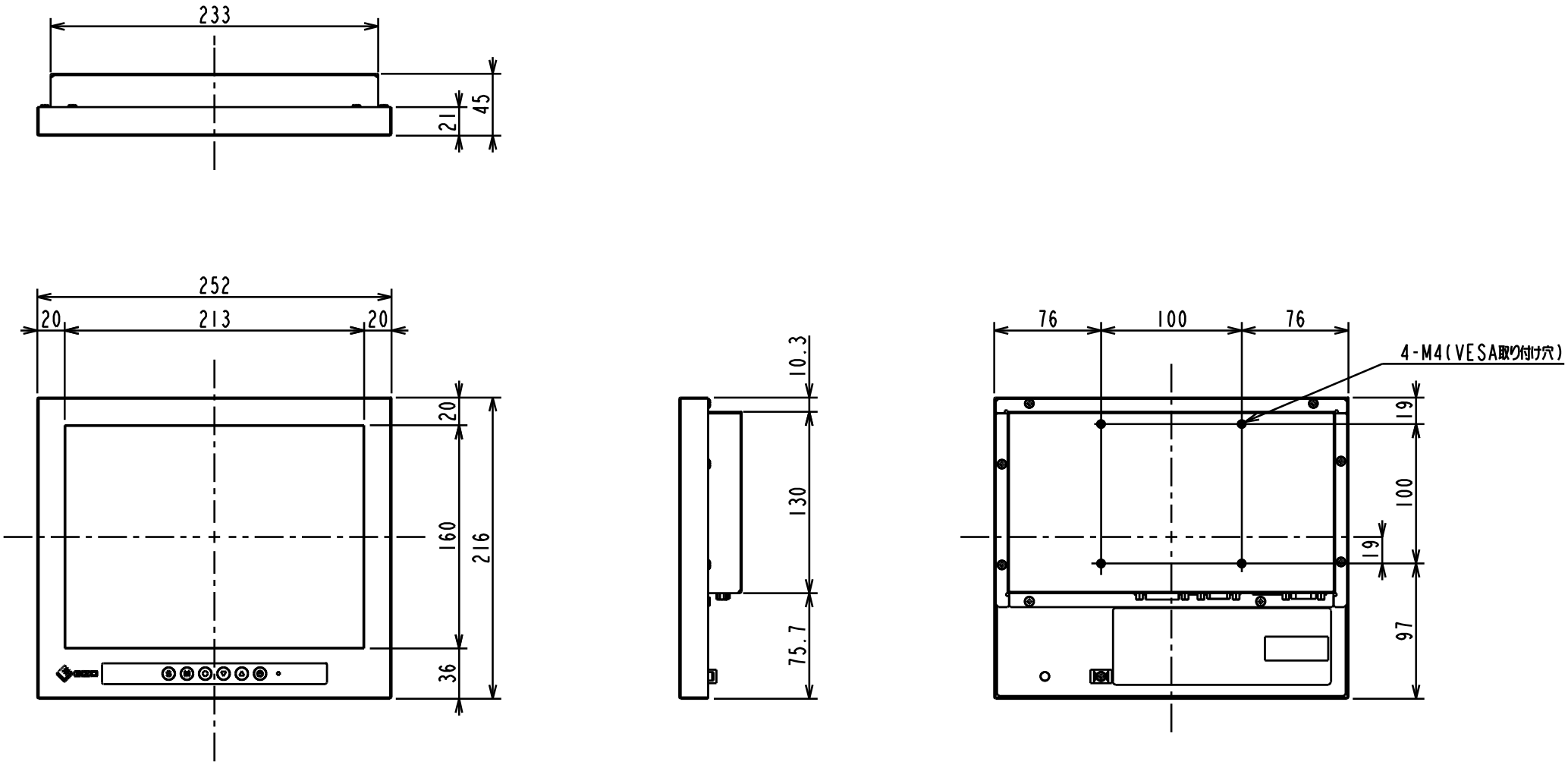

FDX1003T-C

Unit : mm

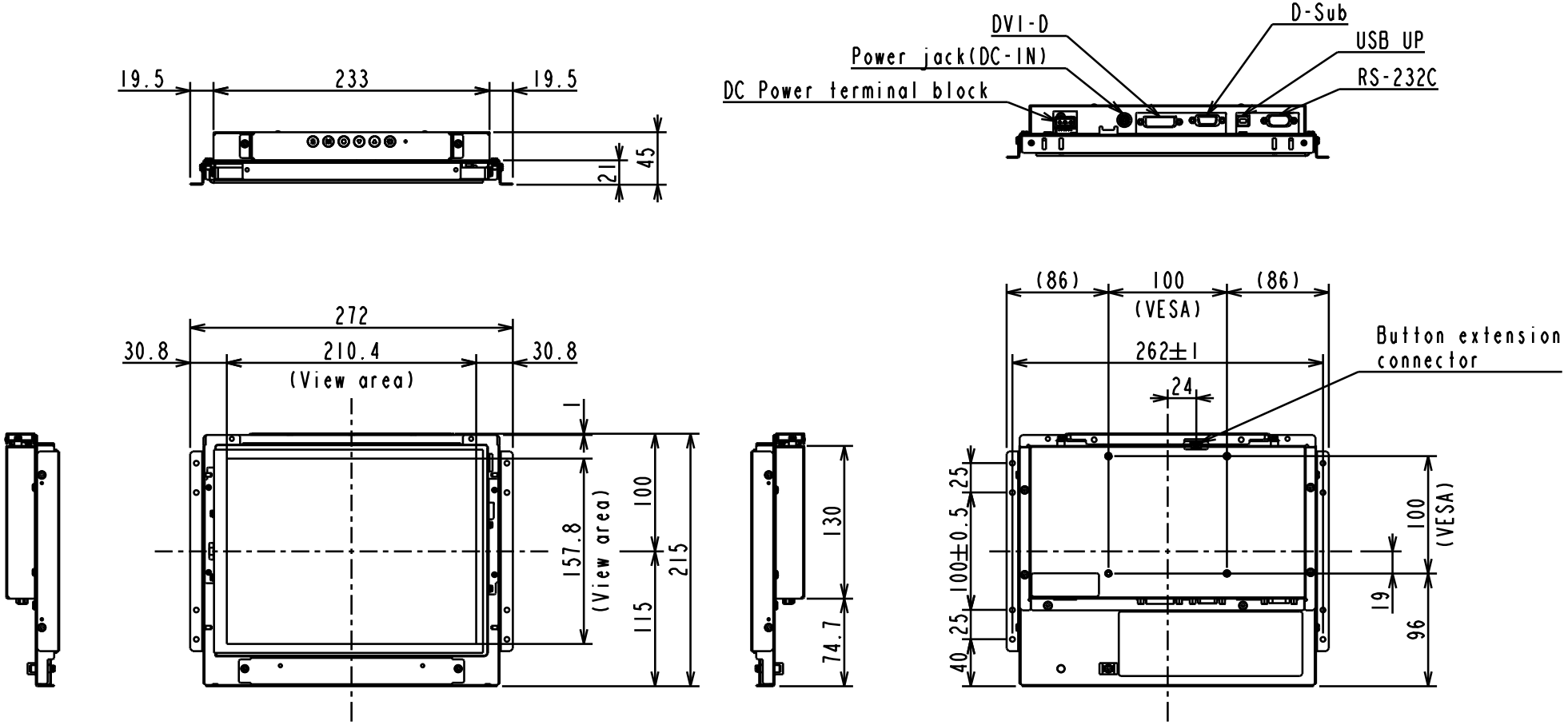

FDX1003-P / FDX1003T-P

Unit : mm

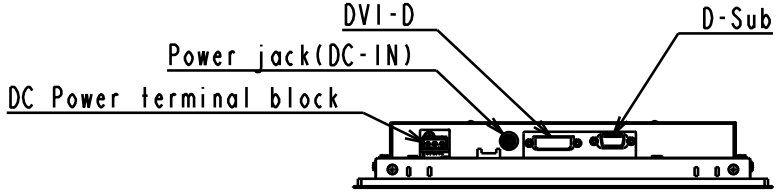

FDX1003-P

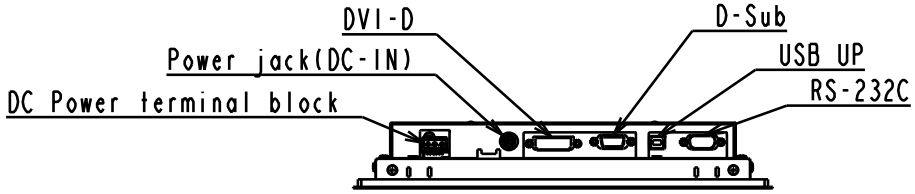
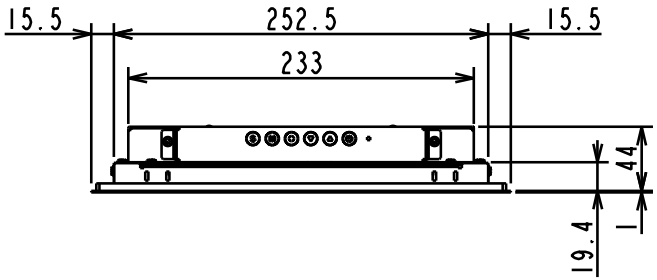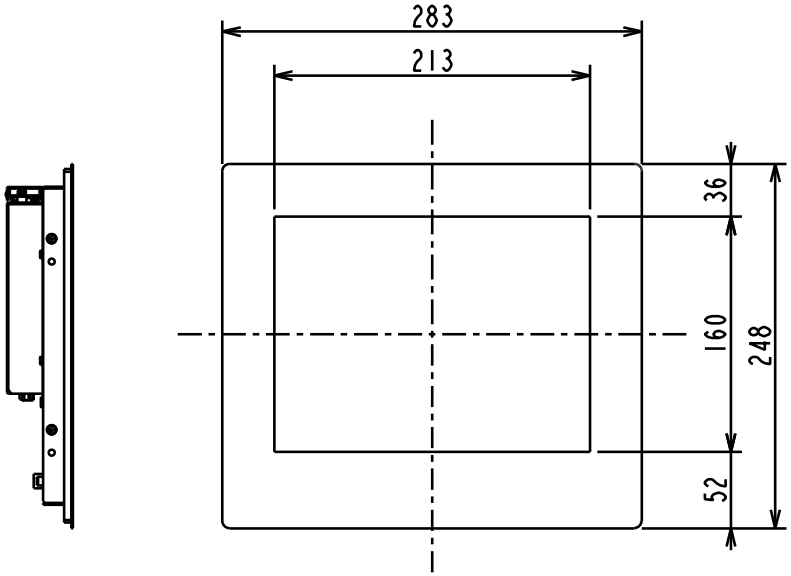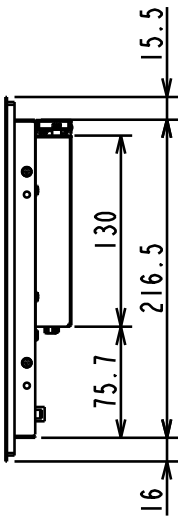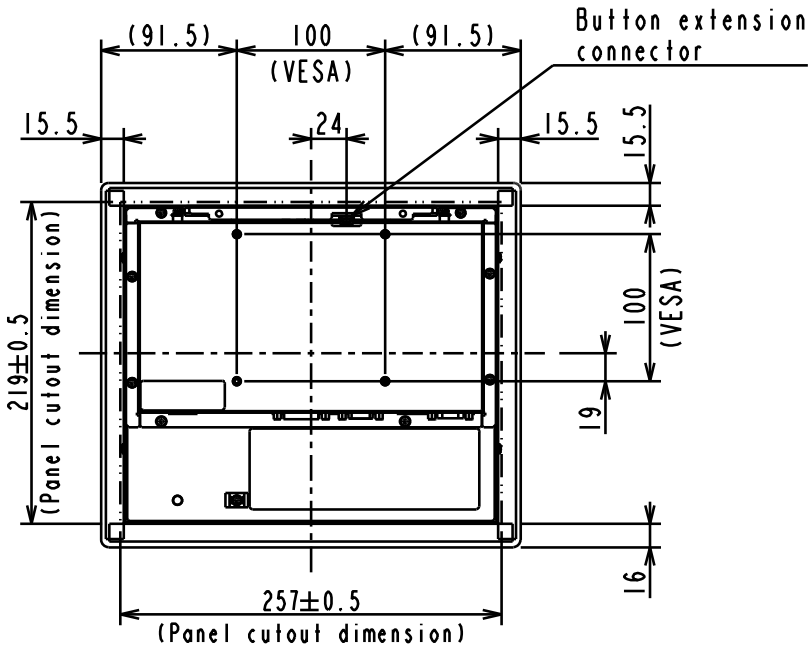
FDX1003T-P