DuraVision FDS1721T-PF

17.0型 (43.0 cm)液晶モニター

■仕様

製品バリエーション	FDS1721T-PFGY: スタンドあり, セレーングレイ
パネル	
種類	TN
バックライト	LED
サイズ	17.0型 (43.0 cm)
推奨解像度	1280 x 1024 (アスペクト比5:4)
表示領域 (横 x 縦)	337.9 x 270.3 mm
画素ピッチ (横 x 縦)	0.264 x 0.264 mm
表示色	約1677万色
視野角 (水平 / 垂直, 標準値)	60 ° / 160 °
輝度 (標準値)	180 cd/m^2
コントラスト比 (標準値)	1000:1
応答速度 (標準値)	5 ms (黒→白→黒)
タッチパネル	
方式	超音波表面弾性波 (SAW)
同時タッチ点数	1
表面処理	グレア
通信方式	USBシリアル転送
表面硬度	7 Mohs
対応OS	Windows 11, Windows 10 (64-bit, 32-bit)
映像信号	
入力端子	DVI-D, D-Sub 15ピン (ミニ)
デジタル走査周波数 (水平 / 垂直)	31 - 64 kHz / 59 - 61 Hz
アナログ走査周波数 (水平 / 垂直)	31 - 64 kHz / 55 - 61 Hz
同期信号	セパレート
USB	
コンピュータ接続 (アップストリーム)	USB 1.1: Type-B
音声	
スピーカー	0.5 W + 0.5 W
入力端子	ステレオミニジャック
電源	
電源入力	AC 100 - 240 V, 50 / 60 Hz
標準消費電力	8 W
最大消費電力	21 W
節電時消費電力	1.5 W以下
主な機能	
表示モード	User1, User2, sRGB, Paper
明るさ自動調整	有 (出荷時設定ON)
機構	
外観寸法 (横表示・幅 x 高さ x 奥行)	380 x 397.2 x 157 mm
外観寸法 (モニター部・幅 x 高さ x 奥行)	380 x 353 x 58 mm
質量	約7.5 kg
質量 (モニター部)	約4.8 kg
チルト	上30 °
取付穴ピッチ (VESA規格)	100 x 100 mm, M4, 深さ3.2 - 9.0 mm
動作環境条件	
温度	0 - 35 ° C
湿度 (R.H., 結露なきこと)	20 - 80%
適合規格 (記載のない規格、最新の適合状況についてはお問合せください。)	CB, CE, UKCA, cTUVus, FCC-B, CAN ICES-3 (B), TUV/S, PSE, VCCI-B, RCM, RoHS, WEEE, J-Mossグリーンマーク※3, PCリサイクル (事業系)
主な付属品	
映像信号ケーブル	DVI-D (2 m), D-Sub 15ピン (ミニ) (1.8 m)
その他	2芯アダプタ付電源コード (2 m), USB Type-A - USB Type-Bケーブル (1.8 m), オーディオケーブル (2.1 m), ユーティリティディスク (取扱説明書, タッチパネルドライバ), VESAマウント取付用ねじ (M4 x 12 mm) x 4, 保証書付きセットアップガイド
保証期間	お買い上げの日から3年間 (24時間連続使用)

※1 液晶パネル／OLEDパネルは非常に精密度の高い技術で作られていますが、画素欠けや常時点灯する画素が見える場合がありますのであらかじめご了承ください。また、有効ドット数の割合は99.9994%以上です。
※3 当社のJ-Mossグリーンマーク製品の詳細情報は、 www.eizo.co.jp/i/jmoss/ をご覧ください。

EIZO株式会社

仕様書作成日 2023年4月26日
・記載の内容は仕様書作成日時点のものであり、製品仕様・付属品・デザインは予告なく変更する場合があります。

OUTLINE DIMENSIONS

MODEL	FDS1721T
UNIT	mm

EIZO Corporation

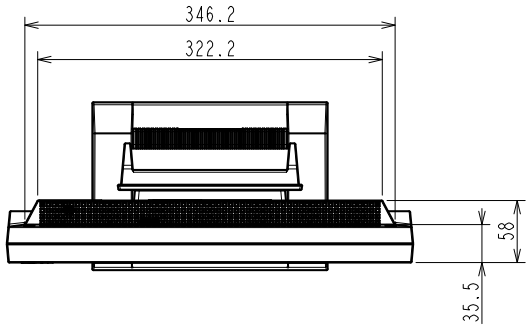

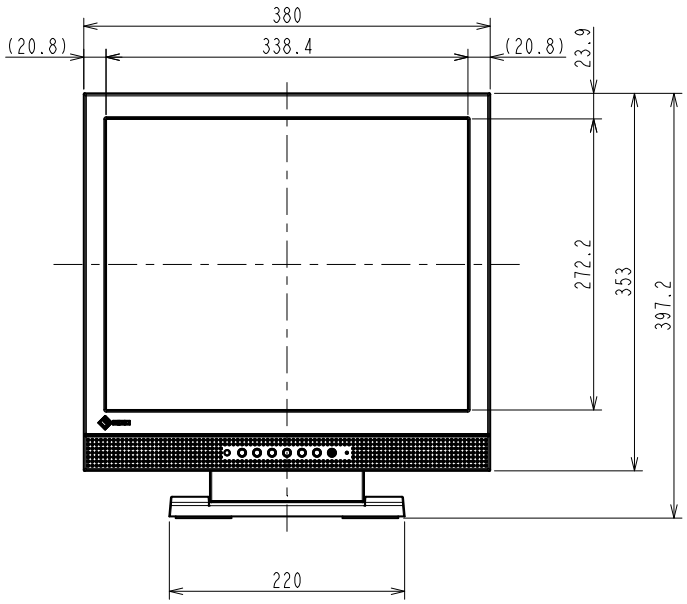

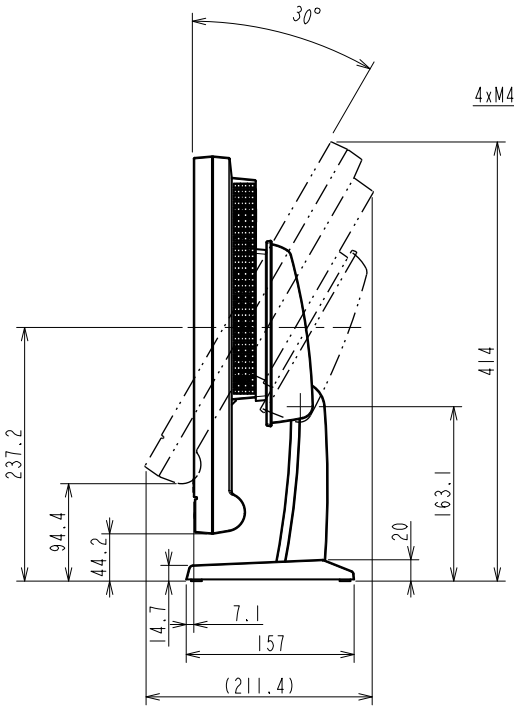

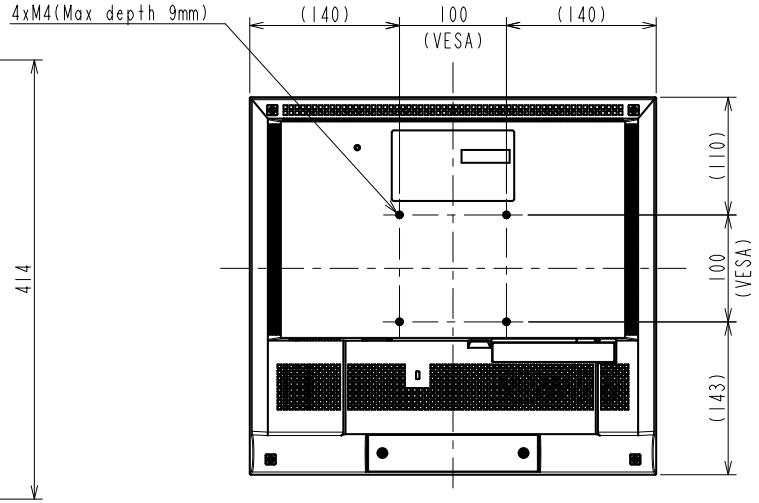

OUTLINE DIMENSIONS

MODEL	FDS1721T
UNIT	mm
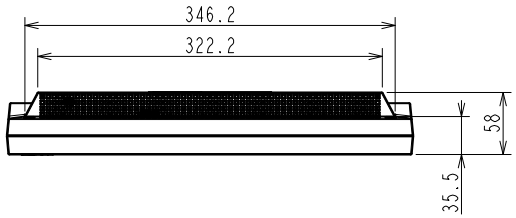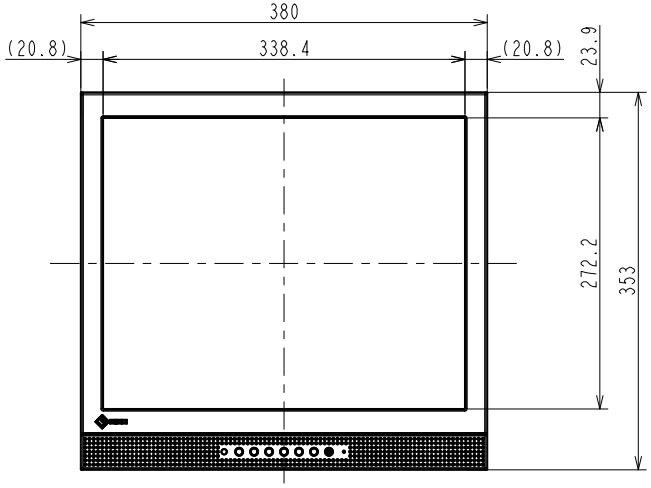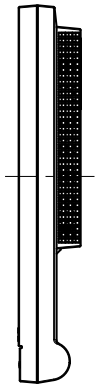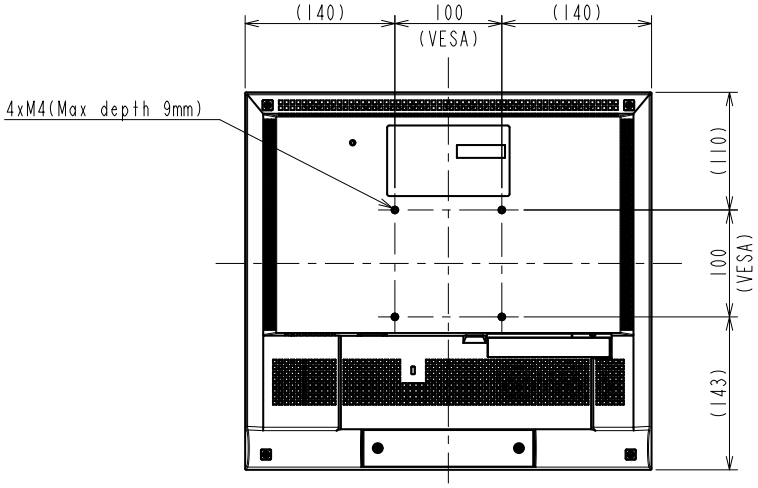
EIZO Corporation